# Автоматический клапан периодической продувки серии 260-А

## Применение

Клапан предназначен для автоматической периодической продувки паровых котлов и котлов-утилизаторов. Быстрое открытие клапана с помощью пневмо-, гидропривода или ручного дублера обеспечивает создание водяной воронки, увлекающей осадок из котла. Клапан с программным управлением работает без постоянного наблюдения со стороны обслуживающего персонала. Не требуют сервисного обслуживания.

## Технические характеристики

| | | | | |
|---|---|---|---|---|
| DN, (мм) | | 20–50 | | |
| PN, (МПа) | | 4,0 | | |
| Рабочие параметры | Давление, (МПа) | 4,0 | 3,5 | 3,2 |
| | Макс. температура, (°С) | 120 | 200 | 250 |
| | Рабочая среда | Сжатый воздух | | |
| | Давление рабочей среды, (МПа) | 0,4–0,7 | | |

## Спецификация

| | | |
|---|---|---|
| 1 | Корпус | Литая сталь EN-1.0619 |
| 2 | Кронштейн | Литая сталь EN-1.0619 |
| 3 | Ось | Нержавеющая сталь EN-1.4028 |
| 4 | Ведущие оси | Углеродистая сталь EN-1.1181 |
| 5, 9 | Шток | Углеродистая сталь DIN-1.0308 |
| 6 | Пружина | Пружин. сталь EN-10270-1-SH |
| 7 | Основание | Высокопрочный чугун EN-JS1030 |
| 8 | Мембрана | Нитрил |
| 10 | Крышка | Сталь EN-JS1030 |

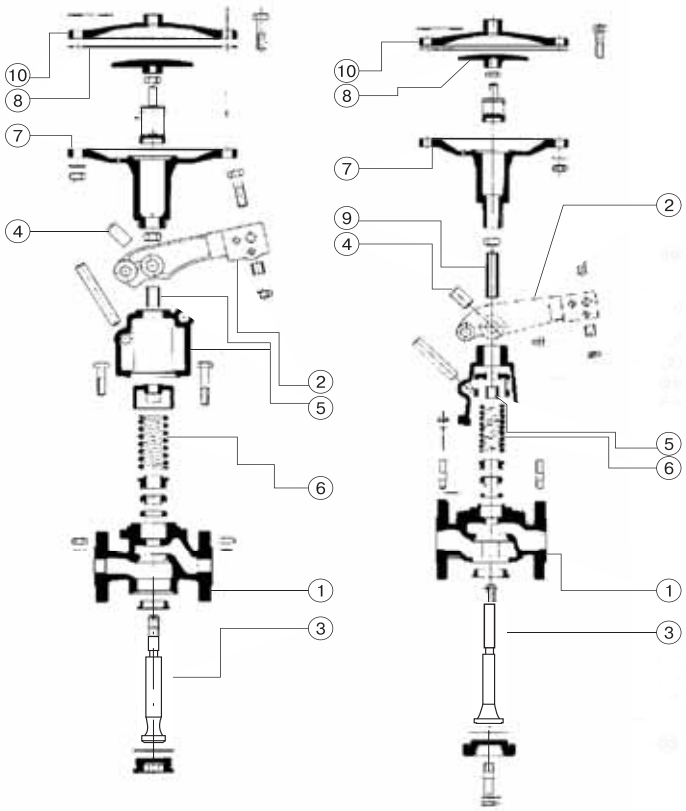


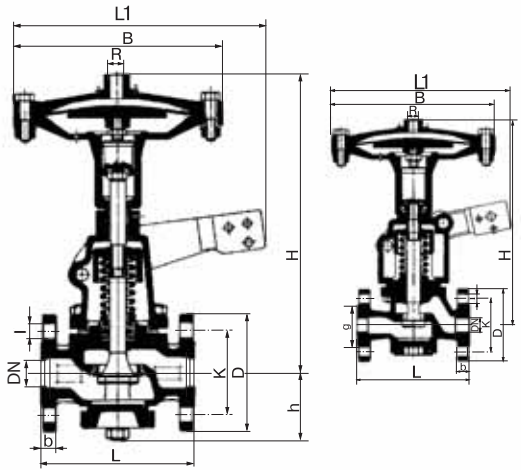


## Размеры, (мм)

| R | Артикул | DN | H | h | L | L1 | B | D | K | I | b | Масса, (кг) |
|---|---|---|---|---|---|---|---|---|---|---|---|---|
| 1/8" | BA02A110749 | 20 | 300 | - | 150 | 278 | 236 | 105 | 75 | 14 | 18 | 17,8 |
| | BA02A143547 | 25 | 300 | - | 160 | 278 | 236 | 115 | 85 | 14 | 18 | 19,4 |
| | BA02A123580 | 32 | 340 | 78 | 180 | 295 | 236 | 140 | 100 | 18 | 18 | 22,75 |
| | BA02A110747 | 40 | 340 | 80 | 200 | 295 | 236 | 150 | 110 | 18 | 18 | 25,2 |
| | BA02A117268 | 50 | 340 | 86 | 230 | 295 | 236 | 165 | 125 | 18 | 20 | 28 |

avrora-arm.ru
+7 (495) 956-62-18