СОЛЕНОИДНЫЕ КЛАПАНЫ

нормально закрытые, непрямого действия для горячей воды и пара, плавающий поршень, от 3/8″ до 2″

НЗ

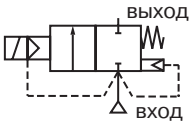

2/2
Серия
220

ОСОБЕННОСТИ

- Компактные клапаны, специально разработаны для горячей воды и пара, совместимых с применяемыми уплотнителями
- Облегченные штампованные стальные поршни, плотно обхватывающие эластичные диски уплотнения
- Минимальное рабочее давление 0,35 бар

ОБЩИЕ ХАРАКТЕРИСТИКИ

Перепад давления	Смотрите спецификацию [1 бар = 100 кПа]
Время срабатывания	40–120 мс

рабочие среды*	диапазон температур	уплотнения*
горячая вода и насыщенный пар	от –20 °C до +150 °C от –20 °C до +184 °C	EPDM (этилен - пропилен) PTFE (тефлон)

КОНСТРУКЦИЯ

(*) Убедитесь, что рабочая среда совместима с материалами клапана, контактирующими с ней.

Корпус	Латунь
Трубка сердечника	Нерж. сталь
Сердечник и глухая гайка	Нерж. сталь
Пружины	Нерж. сталь
Седло	Латунь
Уплотнения	EPDM
Диски	EPDM или PTFE
Экранирующая катушка	Медь

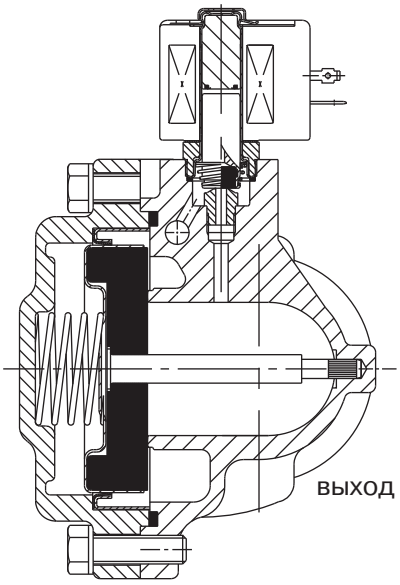

ЭЛЕКТРИЧЕСКИЕ ХАРАКТЕРИСТИКИ

Класс изоляции катушки	F (EPDM диск) или H (PTFE диск)
Разъем	Плоские клеммы (Pg 11P)
Спецификация разъема	ISO 4400
Электробезопасность	EC 335
Стандартные напряжения (Другие напряжения и 60 Гц по запросу)	DC (=): 24 В AC (~): 24 В–115 В–230 В 50 Гц

тип катушки	номинальная мощность				температура окружающей среды	защита
	пуск ~	режим удержания ~		гор./хол. =		
	(VA)	(VA)	(W)	(W)	(°C)	
CMXX-FT	55,0	23,0	10,5	–	от –20 до +40	исполнение IP65 (класс F)
CMXX-HT	44,0	20,0	10,5	–	от –20 до +40	исполнение IP65 (класс H)
CM12-FT	-	-	-	12/16,8	от –20 до +40	исполнение IP65

СПЕЦИФИКАЦИЯ

присоед. размер	проход. сечение	пропускная способность Kv		перепад давления, (бар)					макс. темп. жидкости	тип катушки		номер по каталогу
				мин.	максимум							
					пар*		вода* (1)					
Rp	(мм)	(м³/ч)	(л/мин)		~	=	~	=	(°C)	~/=	=	
EPDM ДИСК												
3/8	16	2,6	43	0,35 (2)	3,5	–	10	–	150	CMXX-FT	–	SC E220A001
1/2	16	3,5	58	0,35 (2)	3,5	–	10	–	150	CMXX-FT	–	SC E220A003
3/4	19	4,3	72	0,35 (2)	3,5	–	10	–	150	CMXX-FT	–	SC E220A005
1	25	11,6	193	0,35	3,5	3,5	10	–	150	CMXX-FT	CM12-FT	SC E220.007
1 1/4	28	12,8	213	0,35	3,5	3,5	10	–	150	CMXX-FT	CM12-FT	SC E220.009
1 1/2	32	19,5	325	0,35	3,5	3,5	10	–	150	CMXX-FT	CM12-FT	SC E220.011
2	44	37,0	617	0,35	3,5	3,5	8	–	150	CMXX-FT	CM12-FT	SC E220.013
PTFE ДИСК												
3/8	16	2,6	43	0,35 (2)	10	–	10	–	184	CMXX-HT	–	SC E220A019
1/2	16	3,5	58	0,35 (2)	10	–	10	–	184	CMXX-HT	–	SC E220A021
3/4	19	4,3	72	0,35 (2)	10	–	10	–	184	CMXX-HT	–	SC E220A023
1	25	11,6	193	0,35	10	–	10	–	184	CMXX-HT	–	SC E220.025
1 1/4	28	12,8	213	0,35	10	–	10	–	184	CMXX-HT	–	SC E220.027
1 1/2	32	19,5	325	0,35	10	–	10	–	184	CMXX-HT	–	SC E220.029
2	44	37,0	617	0,35	10	–	8	–	184	CMXX-HT	–	SC E220.031

(1) Температура воды не должна превышать 100 °C
(2) Клапан остается открытым, пока давление на входе не упадет до 0 кПа

avrora-arm.ru
+7 (495) 956-62-18

СОЛЕНОИДНЫЕ КЛАПАНЫ СЕРИИ 222

ВАРИАНТЫ КОМПЛЕКТАЦИИ

- Водонепроницаемая оболочка с катушкой с винтовым присоединением и каб. вводом Pg 13,5 в соответствии с CEE-10 (IP67).
- Соленоиды сертифицированы «**CSA**». Катушки удовлетворяют стандартам «**CSA**/**SA**».
- Соответствие стандартам «**UL**» и «**CSA**».
- Монтажные скобы.
- Разъем с визуальным индикатором и ограничителем пикового напряжения или с кабелем длиной 2 м.

МОНТАЖ

- Соленоидные клапаны могут быть установлены в любом положении, что не влияет на их работу.
- Идентификация трубного присоединения: E = Rp (ISO 7/1).
- Третья цифра номера по каталогу обозначает стандарт трубного присоединения.
- Другие трубные присоединения – по заказу
- Инструкция по монтажу и эксплуатации прилагается к каждому клапану.
- Поставка запасных частей и запасных катушек – по заказу.

РАЗМЕРЫ, (мм), МАССА, (кг)

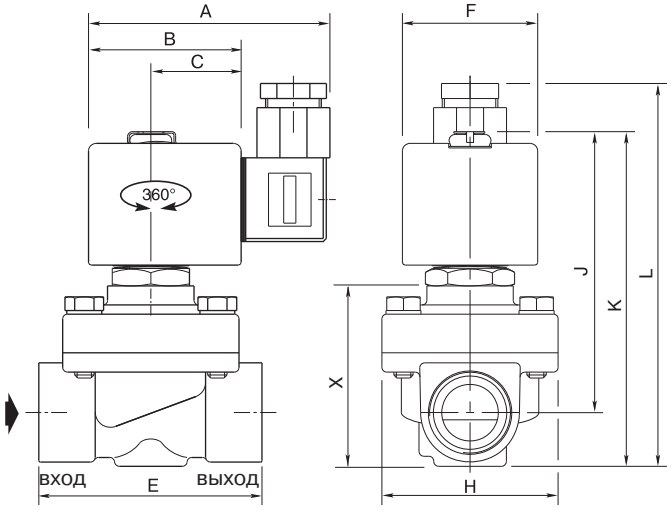

Рис. 1

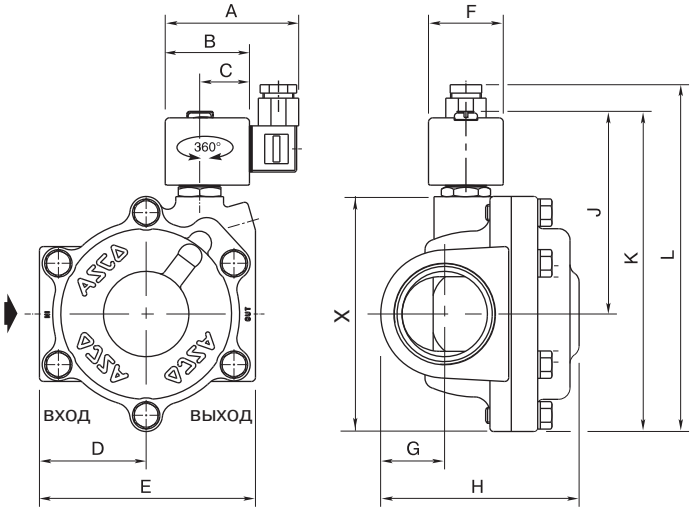

Рис. 2

номер по каталогу	размеры, (мм)												масса, (кг) (1)	(C)
	A	B	C	D	E	F	G	H	J	K	L	X		
AC (~) КОНСТРУКЦИЯ														
SC E220A001/A003/A019/A021 SC E220A005/A023	80 80	50 50	30 30	- -	70 71	45 45	- -	58 58	88 92	102 109	119 126	53 60	0,9 1,0	рис. 1
SC E220.007/025 SC E220.009/027 SC E220.011/029 SC E220.013/031	80 80 80 80	50 50 50 50	30 30 30 30	47 46 55 64	95 93 111 129	45 45 45 45	25 29 33 38	78 89 104 119	106 106 110 120	147 147 160 190	162 162 175 205	98 98 111 141	1,8 2,1 2,8 4,6	рис. 2
DC (=) КОНСТРУКЦИЯ														
SC E220.007 SC E220.009 SC E220.011 SC E220.013	86 86 86 86	56 56 56 56	33 33 33 33	47 46 55 64	95 93 111 129	50 50 50 50	25 29 33 38	78 89 104 119	96 96 100 110	137 137 150 180	152 152 165 195	80 80 93 123	1,9 2,2 2,9 4,7	рис. 2

(1) Примерная масса в кг, включая катушку и разъем (C) Тип конструкции

avrora-arm.ru
+7 (495) 956-62-18