Расширительный бак (гидроаккумулятор) для водоснабжения Airfix D-E-B

Применение

Аккумуляторная емкость в системах горячего и холодного водоснабжения. Может применяться для этиленгликолевых смесей с концентрацией не более 50%.

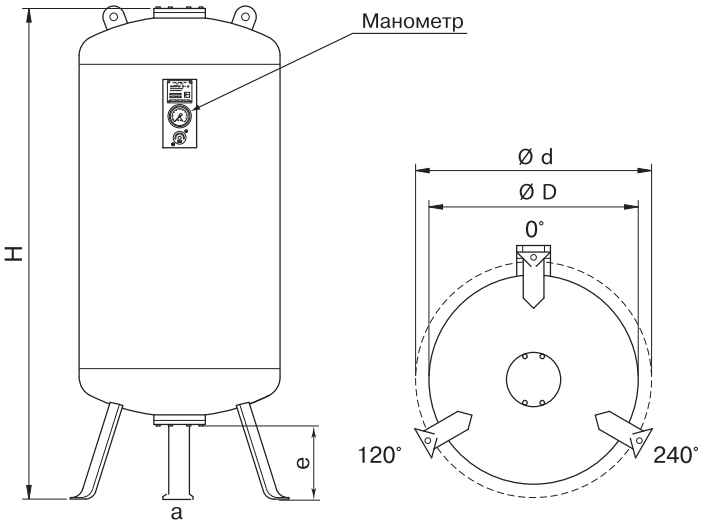

Технические характеристики

Предварительное давление газа	6 бар
Максимальное рабочее давление	25 бар
Максимальная рабочая температура	70 °C

Параметры бака Airfix D-E-B

Марка	Габаритные размеры, (мм)				Присоед., внешняя резьба (дюймы)*	Масса, (кг)
	∅ D	H	e	∅ d		
Airfix D-E-B 50	450	830	300	470	1 1/2"	59
Airfix D-E-B 80	450	1010	300	470	1 1/2"	71
Airfix D-E-B 120	450	1265	300	470	1 1/2"	87
Airfix D-E-B 180	550	1255	300	535	1 1/2"	123
Airfix D-E-B 240	550	1515	300	535	1 1/2"	149
Airfix D-E-B 300	550	1855	300	535	1 1/2"	182
Airfix D-E-B 600	750	1840	280	680	2"	349
Airfix D-E-B 800	750	2230	280	680	2"	417
Airfix D-E-B 1000	750	2730	280	680	2"	500
Airfix D-E-B 1600	1000	2680	390	690	2 1/2"	747
Airfix D-E-B 2000	1200	2400	390	840	2 1/2"	957
Airfix D-E-B 3000	1200	3300	390	840	2 1/2"	1288

Примечание: стандартно комплектуется манометром.
*Тип резьбы – трубная коническая R (ISO 7/1).

avrora-arm.ru
+7 (495) 956-62-18