КРАН ШАРОВОЙ ЗАПОРНЫЙ КШТВГ 40-40, 50, 65, 80, 100 с электроприводом МЭОФ-100-IIВТ4, МЭОФ-250-IIВТ4
КРАН ШАРОВОЙ ЗАПОРНЫЙ КШТВГ 40-40(65, 80, 100)нж с электроприводом МЭОФ-100-IIВТ4, МЭОФ-250-IIВТ4

ТУ 3742-001-39003322-95

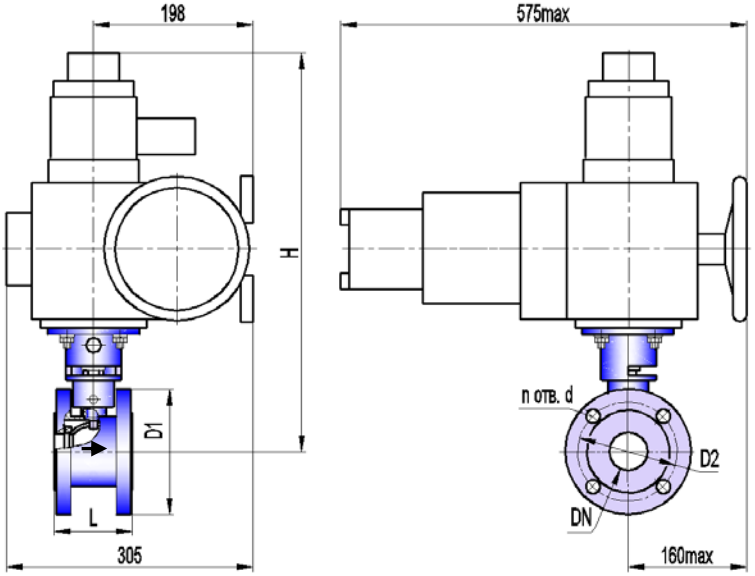

Сертификат соответствия ООО "ЦС "Тульской торгово-промышленной палаты"
№ C-RU.AE71.B.00381

Разрешение на применение Федеральной службы по экологическому, технологическому, и атомному надзору № РРС 00-30325

Санитарно-эпидемиологическое заключение Госсанэпидемслужбы России
№71.ТЦ.04.374.П.000972.12.09

Допустимый перепад давления от рабочей температуры

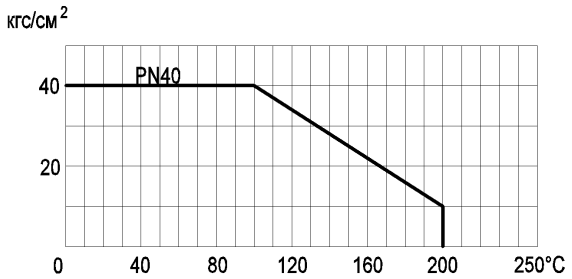

Габаритно-присоединительные размеры, мм

DN	$D_{эф}$	PN, МПа	L*	H	D1	D2	n отв. d	Вес крана с приводом, кг
40	38	4,0	90	515 max	∅138	∅110 ± 0,2	4 отв. ∅18	40,0 max МЭОФ-100, 250
50	42	4,0	96	520 max	∅158	∅125 ± 0,2	4 отв. ∅18	41,0 max МЭОФ-100, 250
65	65	4,0	111	530 max	∅178	∅145 ± 0,2	8 отв. ∅18	43,0 max МЭОФ-100, 250
80	68	4,0	120	530 max	∅188	∅160 ± 0,2	8 отв. ∅18	44,0 max МЭОФ-250
100	85	4,0	146	545 max	∅228	∅190 ± 0,2	8 отв. ∅22	49,5 max МЭОФ-250

*ориентировочно

Основные технические характеристики

Давление рабочей среды, МПа (кгс/см^2), не более	4,0 (40)
Герметичность затвора крана	класс А по ГОСТ 9544-2005
Направление подачи рабочей среды	однонаправленное
Тип присоединения	фланцевый
Исполнение уплотнительных поверхностей	1 по ГОСТ 12815-2001
Климатическое исполнение	У2 (от минус 40 до плюс 50°С)
Температура рабочей среды, ºС	от минус 40 до плюс 200
Рабочая среда	пищевые среды, нефтепродукты, жидкость, газ, среды, не склонные к полимеризации и не вызывающие ускоренной коррозии применяемых материалов; пар с температурой до 150°С
Материал корпуса: КШТВГ 40-40...100 КШТВГ 40-40нж...100нж	углеродистая сталь 20 нержавеющая сталь 12Х18Н10Т
Материал шаровой пробки	нержавеющая сталь 12Х18Н10Т
Материалы уплотнений	фторопласт; фторопластовая композиция, графитовая композиция

Примечания

1 По согласованию с заказчиком кран может быть выполнен: для насыщенного и перегретого пара (с температурой 150…200°С), в климатическом исполнении УХЛ2 только для «нж» (от минус 50 до плюс 50°С), с другими строительными длинами и присоединительными размерами, с другим исполнением уплотнительных поверхностей, двунаправленным, обогреваемым, абразивостойким, с контролем протечки.

2 Герметичность и материалы затвора крана для пара 150…200°С согласовываются при заказе.

3 Заполнение опросного листа при заказе кранов по п.1, п.2 Примечания обязательно.

Зам.1 79-2009 24.06.09 D:\DWG\000\Реплика\PN40\рекл-кштв(г) 40-40...100\рекл-0011-0105 КШТВГ 40-40... 100 МЭОФ-100-IIВТ4.doc