avrora-arm.ru
+7 (495) 956-62-18

Цифровой регулятор мощности DEC

BARTEC

Цифровой регулятор мощности DEC

Преимущества

- управление переменным током 230 В
- питающее напряжение AC 230 В
- фиксируется на DIN шине
- регулируемая выходная мощность от 10 % до 100 % с шагом 10 %
- коммутационная способность - переменный ток 230 В, 20 А
- дисплей: питающее напряжение, обогрев включен

Описание

Прибор DEC - это программируемый регулятор мощности. С его помощью идеально может быть подобрана выходная мощность от 10 % до 100 % с шагом 10 %. В комбинации с DPC, DTL и Ex PT 100 регулятор DEC может также использоваться для управления обогревом во взрывоопасных зонах.

Конструкция

Корпус DEC может фиксироваться на DIN шине, что позволяет провести монтаж быстро и без проблем. Питающее напряжение регулятора мощности составляет 230 В. Соединительные клеммы рассчитаны на сечение до 2,5 мм^2. Управление DEC осуществляется через переменный ток 230 В. На передней панели корпуса находится 10-ступенчатый переключатель для постепенной регулировки мощности от 10 % до 100 %. Оптический значок на передней панели показывает, есть ли на DEC питающее напряжение. Второй значок показывает, активен или неактивен выход DEC.

Функции

Управление DEC осуществляется от переменного тока 230 В. Через 10-ступенчатый переключатель включается периодический групповой контроллер и подбирается выходная мощность DEC от 10 % до 100 %.

Дополнительные приборы

DPC, цифровой программируемый регулятор	тип 17-8811-4.3.2300
DTL, цифровой термоограничитель	тип 17-8815-463623..

Технические данные

Вид защиты
IP 20

Мин. температура окружающей среды
0 °C

Макс. температура окружающей среды
+ 40 °C

Показания дисплея
Питающее напряжение ВКЛ.
Нагрев ВКЛ.

Монтаж
фиксируется на TS 35 (DIN шина)

Материал корпуса
Пластмасса ABS

Размеры (без охладителя)

Длина (105 мм)	164 мм
Ширина	90 мм
Глубина	59 мм

Вес
520 г

Электрические параметры

Номинальное напряжение
Переменный ток 230 В/50 гц

Коммутационная способность
макс. перем.ток включения 20 А
макс. перем.напряжение 250 В
мин. перем. ток 230 В
мин. 50 mA

Регулирование
Перем. ток 230 В

Регулируемая выходная мощность
от 10 % до 100 %
с шагом 10 %

Клеммы
2,5 мм^2 цельные или
1,5 мм^2 жилы в оболочке

Мощность потерь
в зависимости от регулирующей переменной

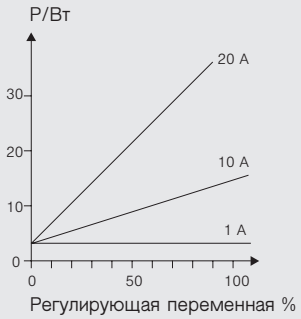

03-0330-0259-10/99-BEH-E202006/1R

BARTEC

Размеры

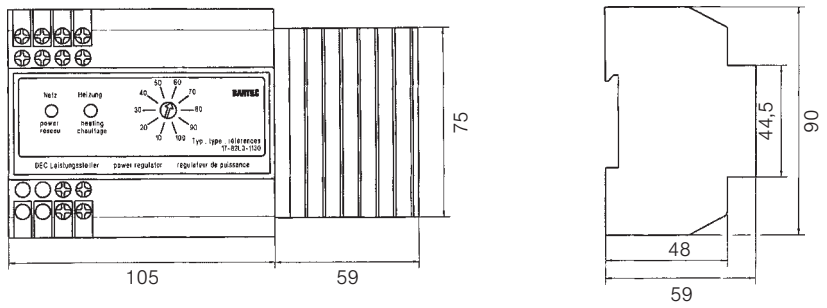

Электрическая схема

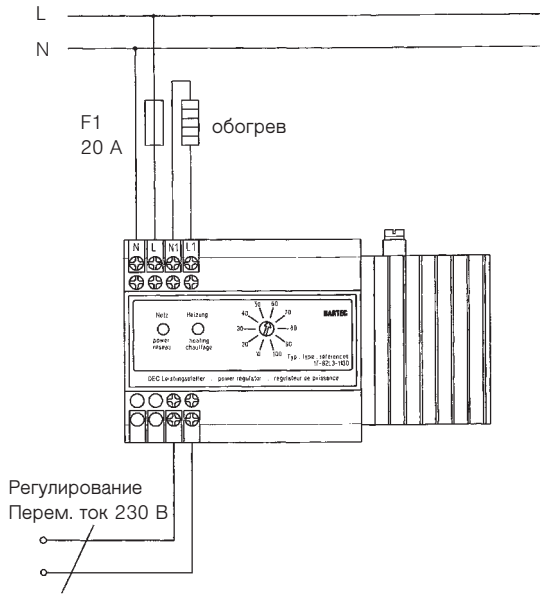

Электрическая схема

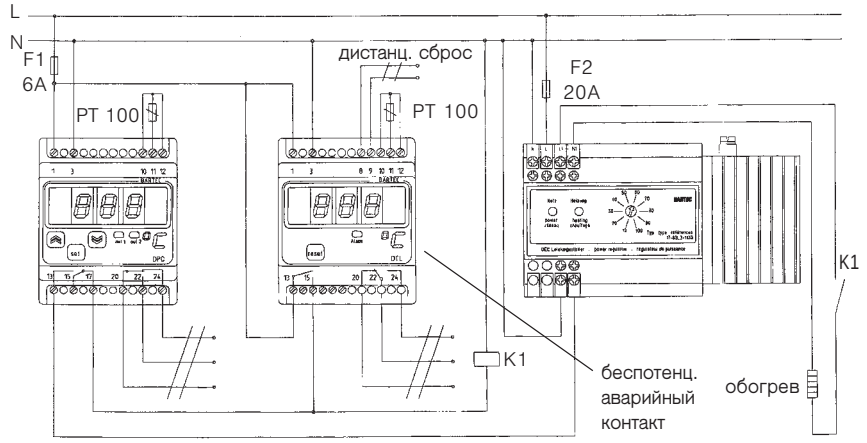

Номер для заказа
17-82L3-1110

03-0330-0259-10/99-BEH-E202006/2R