Комплектное устройство, базовый модуль 100 мм, цвет модулей красный +желтый+ зеленый, 24 В, 40 мм

Тип	**SL4-100-L-RYG-24LED**
№ для зак.	**171296**
Каталог №	**SL4-100-L-RYG-24LED**

Программа поставок

Ассортимент			Световые сигнальные башни SL4
Основная функция			Комплектные устройства
Номинальное напряжение	U_e	В	24 V AC/DC
Описание			Базовый модуль с опорой с трубкой 100 мм постоянное освещение
Разновидности освещения			Постоянное освещение
Светоэлемент			Светодиод
Количество модулей			3
Цвет			
			красный, желтый, зеленый
			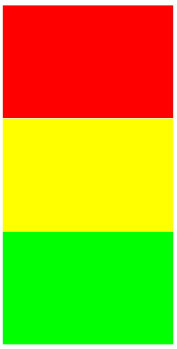
Функция			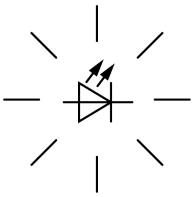
Подключение к SmartWire-DT			нет

Технические характеристики

Общая информация

Стандарты и положения			IEC/EN 60947-5-1

Стойкость к климатическим воздействиям			Влажный нагрев, постоянный, в соответствии с IEC 60068-2-78 Влажный нагрев, циклический, в соответствии с IEC 60069-2-30
установочное положение			любая
Удароустойчивость		g	> 15 согл. IEC 60068-2-27 Длительность ударного воздействия 11 мс Полусинус
Класс защиты IEC			IP66 IEC/EN 60529
Класс защиты UL			Тип 4, 4X, 13
материал			Корпус: поликарбонат (PC), чёрный Колпачок: поликарбонат (PC)
Цвет колпачка			
			красный, желтый, зеленый
Температура окружающей среды		°C	-30 - +60
Поперечные сечения соединения			
одно-/тонкопроволочный		мм^2	0,2 - 1,5
одно-/тонкопроволочный, с оконечной муфтой		мм^2	0,25 - 1,5
тонкопроволочный, с оконечной муфтой с пластиковым кольцом		мм^2	0,25 - 0,75
			AWG 24 - AWG 16

Контакты

Номинальная устойчивость к импульсу	U_{imp}	В перем. тока	4000
Номинальные выдерживаемые напряжения изоляции	U_i	В	250
Категория перенапряжения / степень загрязнения			III/3

Модули

Разновидности освещения			Постоянное освещение
Светоэлемент			Светодиод
токоутечка		A	< 0.003
			Указанное значение тока утечки действительно на модуль.
срок службы		H	> 100000
Угол излучения			360°
Потребляемый ток/мощность			
24 В перем. тока/пост. тока		A	0,022 - 0,033
			Указанное значение потребления тока при 24 В переменного/постоянного тока действительно на модуль.
Диапазон напряжений			24 В перем./пост. тока ± 10 %

Bauartnachweis nach IEC/EN 61439

Технические характеристики для подтверждения типа конструкции			
Мин. рабочая температура		°C	-30
Макс. рабочая температура		°C	60

Технические характеристики согласно ETIM 6.0

Low-voltage industrial components (EG000017) / Signal tower complete (EC001042)

Electric engineering, automation, process control engineering / Low-voltage switch technology / Command and alarm device / Signal tower complete (ecl@ss8.1-27-37-12-30 [AKF048011])

Number of signal tower elements			3
Function flashlight			No
Function continuous light			Yes
Flashing light			No
Function acoustic			No
Voltage type for actuating			AC/DC
Degree of protection (IP)			IP66
Rated operating voltage Ue		V	24 - 24
Outer diameter		mm	43

Апробации

Стандарты продукта			IEC/EN 60947-5-1; UL 508; CSA-C22.2 No. 14-10; CSA-C22.2 No. 94-91; CE marking

Номер документа UL	E29184
Номер категории контроля UL	NKCR
Номер документа CSA	UL report applies to both US and Canada
Номер класса CSA	NKCR7
North America Certification	UL listed, certified by UL for use in Canada
Degree of Protection	UL Type 4, 4X, 13

Размеры

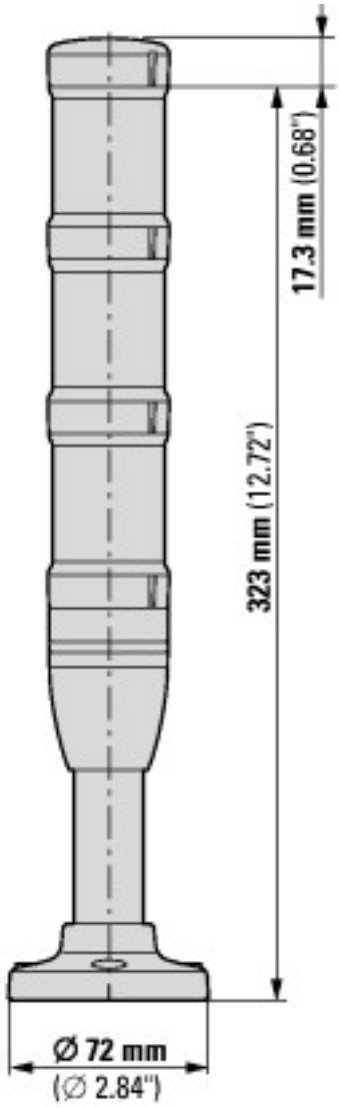

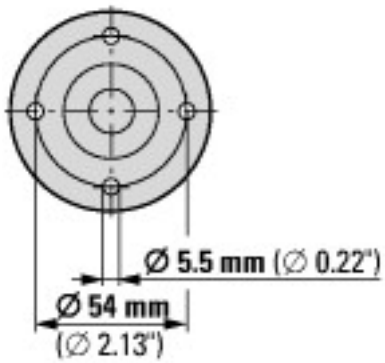

avrora-arm.ru
+7 (495) 956-62-18