**Ду 32**

**Разборный пластинчатый теплообменник ЭТ-009**

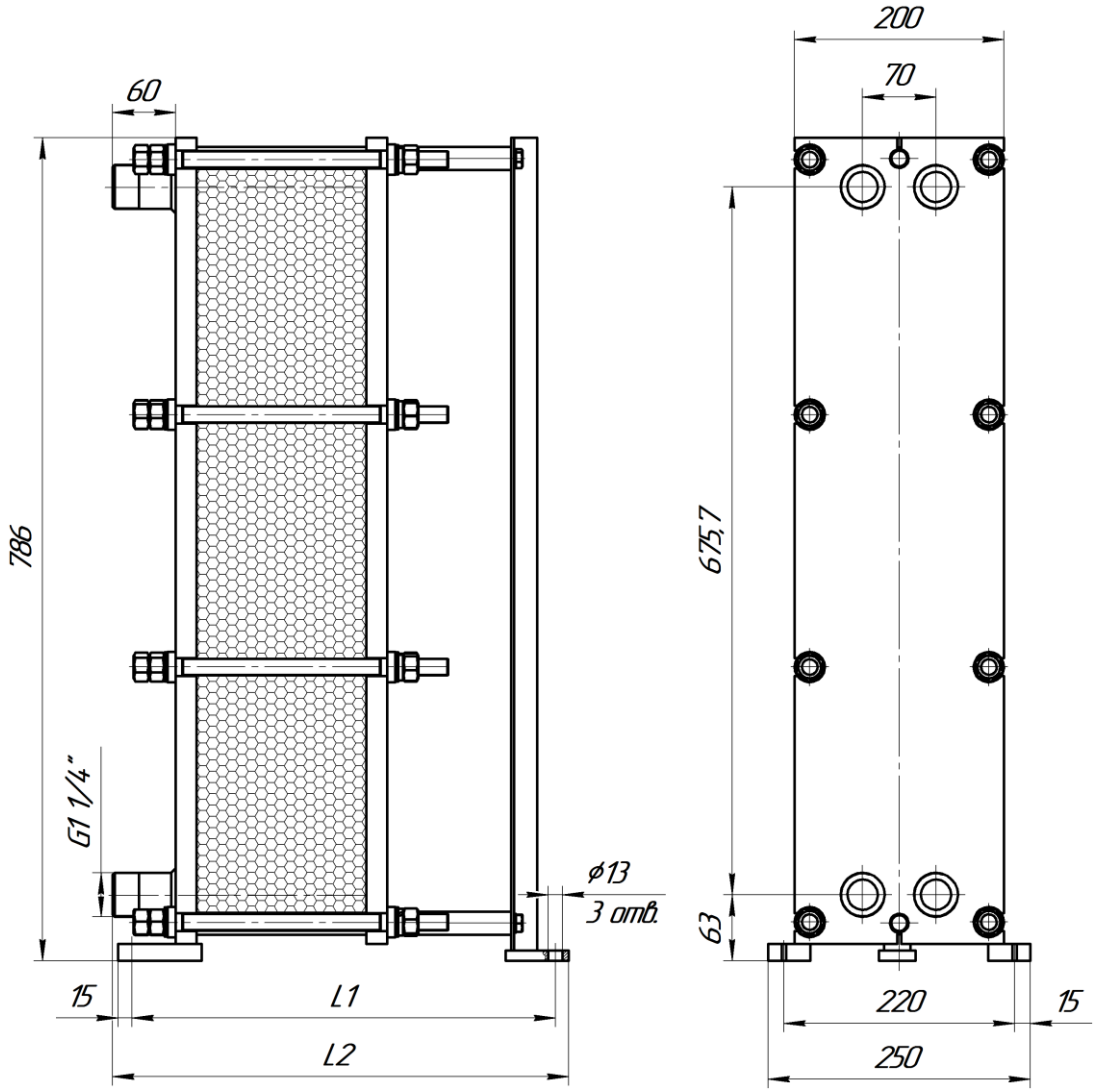


**ЭТ-009 (1,6 МПа)**

| Номер рамы | Порт | L1, мм | L2, мм | Кол-во пластин | Масса, кг | Поверхность теплообмена, м$^2$ | Основной крепеж |
|---|---|---|---|---|---|---|---|
| 1 | Ду32 | 250 | 285 | 5 – 20 | 55 – 60 | 0,3 – 1,6 | М16, 8шт |
| 2 | | 400 | 435 | 21 - 50 | 65 – 75 | 1,7 – 4,3 | |
| 3 | | 550 | 585 | 51 - 80 | 75 – 85 | 4,4 – 7,0 | |
| 4 | | 700 | 735 | 81 - 110 | 90 – 95 | 7,1 – 9,7 | |