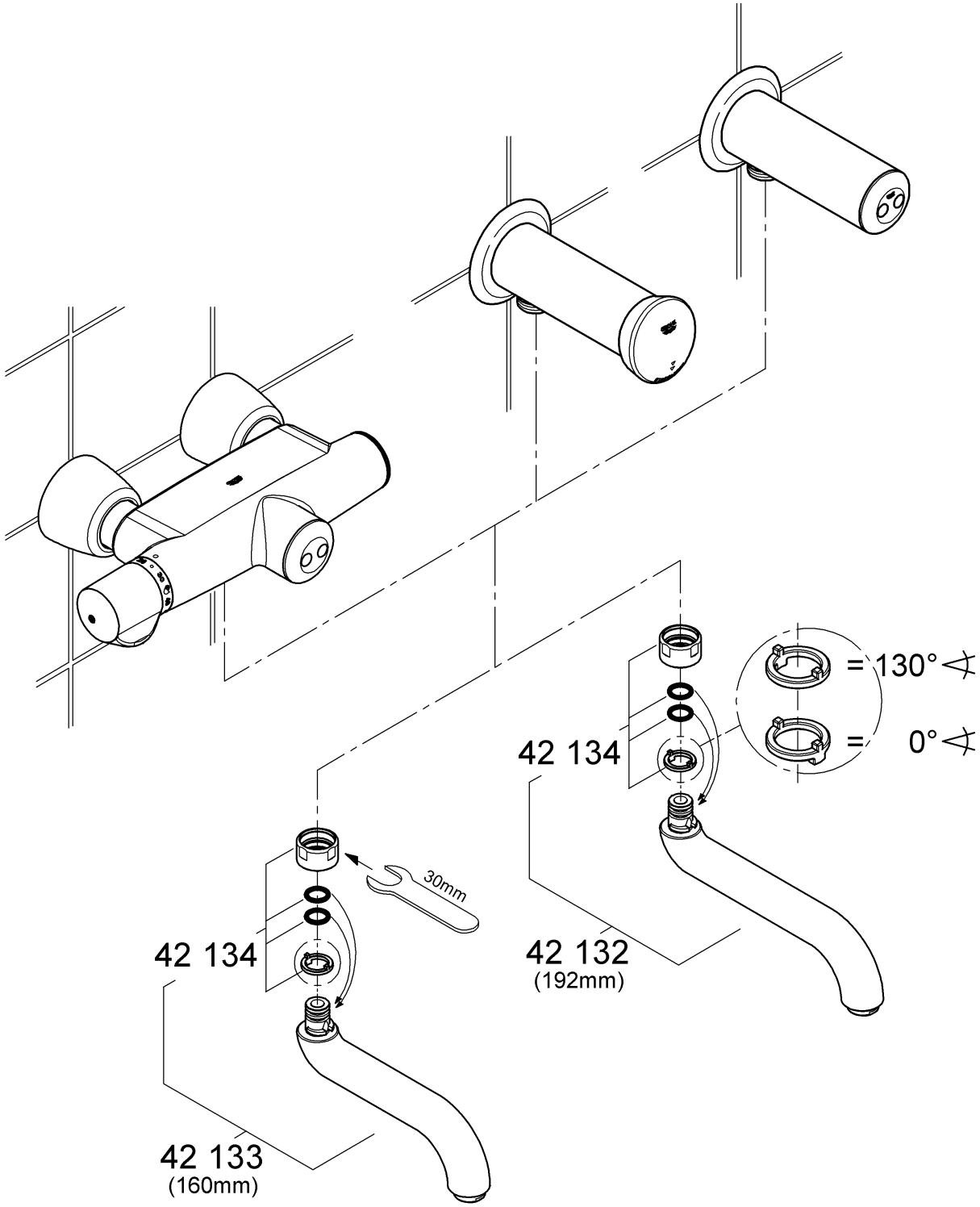avrora-arm.ru
+7 (495) 956-62-18