HERZ-RTC-2

Электронная система постоянного регулирования
Электронный регулятор температуры с сервоприводами

Нормаль для
7940/7990
издание 0910

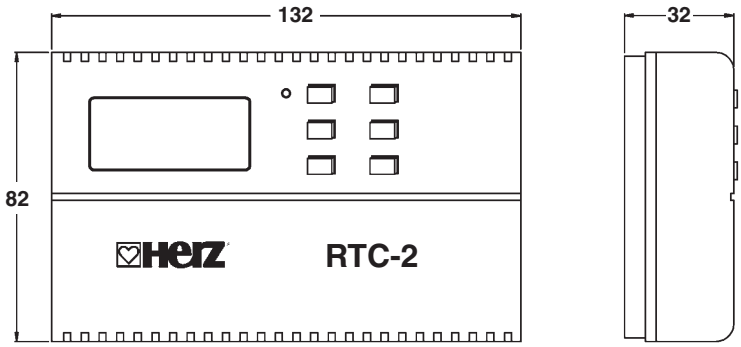

7940
HERZ-RTC-2

7990
Привод DDC

Составные элементы системы

1 **7940** 62	**Электронный регулятор температуры ГЕРЦ-RTC-2** Рабочее напряжение 24 В/50 Гц.
1 **7990** 00	**Сервопривод DDC,** термоэлектрический привод постоянного тока, рабочее напряжение 24 В AC, 0-10 В DC.
1 **7796** 04	**Понижающий трансформатор ГЕРЦ 230 В/24 В**

Область применения

Поддержание и регулирование температуры в помещениях с одно- и двутрубной системой отопления радиаторами, полами, а также системой охлаждения.

Описание приборов

Электронный регулятор температуры ГЕРЦ-RTC-2
ГЕРЦ-RTC-2 представляет собой электронный регулятор температуры в помещении, безопасный и надёжный в эксплуатации, с защитой от разрегулирования детьми, рабочее напряжение 24 В, напряжение на выходе от 0 до 10 В для управления сервоприводами DDC. Температура окружающего воздуха воспринимается встроенным в корпус NTC-датчиком. Обслуживание и программирование осуществляется с помощью шести функциональных клавиш и 2 ручек настроек.

Рабочие характеристики

- основная программа устанавливается на заводе;
- 112 режимов включения;
- 4 температурных режима в каждой программе;
- простое программирование;
- вывод показаний на световой дисплей;
- выбор функции отопления или охлаждения;
- 5 видов эксплуатации;
- возможность изменения температуры без вмешательства в программу;
- режим длительного пользования;
- режим для вечеринок;
- летний режим;
- блокировка клавиш;
- защита от замерзания;
- показание фактической тем-ры;
- устанавливаемый диапазон пропорционалного регулирования;
- защита от неполадок в сети (резерв хода);
- противоударный корпус.

Привод DDC
Термоэлектрический привод постоянного тока компактной формы с точными регулировочными характеристиками, длительным сроком службы и бесшумной эксплуатацией. Управляющее напряжение 0-10 В преобразуется в пропорциональное движение шпинделя.

Фирма Герц Арматурен оставляет за собой право вводить совершенствования в конструкцию изделия в свете научно-технического прогресса

Инсталляция

- Перед началом работ обесточить приборы.
- Подключение и сервис должны проводиться только квалифицированным персоналом!
- Подключение должно производиться в соответствии с прилагаемой принципиальной электрической схемой.
- Прибор предназначен только для подключения к стационарным проводкам в закрытых сухих помещениях.
- При установке прибора следует учитывать, что провода, находящиеся под напряжением (подводящие сетевые провода, провода подключения реле), не должны контактировать с низковольтными проводами (например, провода датчика). Между проводами следует выдерживать, по меньшей мере, 4 мм при изолированной проводке.
- Следует позаботиться о достаточной защите от произвольного соединения проводов. Закрепление проводов рекомендуется производить с помощью крепёжных скоб (хомутов).
- Необходимо следить за соблюдением “Правил безопасной эксплуатации электроприборов и устройств”.
- Если прибор не функционирует, следует в первую очередь проверить корректность электрического подключения и наличие напряжения в сети.

Неверное подключение может привести к повреждению прибора! За поломки, возникшие вследствие неправильного подключения, и/или неквалифицированного использования, поставщик ответственности не несёт!

Монтаж HERZ-RTC-2

Электронный регулятор HERZ-RTC-2 устанавливается непосредственно на стену или скрытую розетку. Кабель закрепляется шурупами, возможен как внешний, так и скрытый монтаж.
Прибор предназначен для большинства европейских скрытых розеток, а также для обычного открытого монтажа.

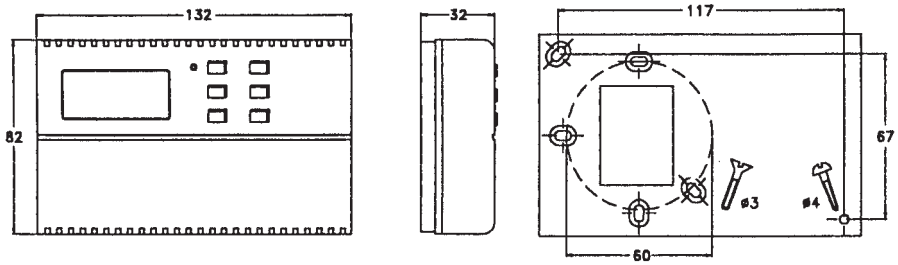

При настенном креплении следите за тем, чтобы от дна корпуса прибора была отделена только та часть, которая специально для этого предназначена. Если полностью отделить перегородку, возникает опасность того, что корпус больше не будет плотно закрываться.
Прибор следует монтировать таким образом, чтобы он мог воспринимать среднюю температуру в помещении (следует избегать сквозняков, а также близости окон и дверей). Монтаж должен производиться на расстоянии ≈ 1,5 м от пола.

Привод DDC

Привод DDC может монтироваться на всех клапанах ГЕРЦ, предназначенных для термостатической работы. При монтаже следует избегать положения привода в нижней полуплоскости от оси клапана (капающая вода!). Соединительные провода должны крепиться к предназначенным для этого клеммам ГЕРЦ-RTC-2. Не разрешается открывать привод DDC для длинных проводов необходимо смонтировать клеммную розетку (коробку).
Другие функции, процесс монтажа и возможности настройки см. в прилагаемой инструкции.

Монтаж и демонтаж
Привод надевается после наворачивания адаптерного кольца на клапан. В этом положении его нужно зафиксировать до щелчка. Демонтаж привода производится с помощью двух боковых кнопок. Адаптер остается на клапане, клапан полностью открыт.

Состояние монтажа и эксплуатации
Привод монтируется и подключается проводами, но напряжение не подводится. Это состояние соответствует функции “без тока открыт”, которая позволяет произвести промывку системы и контрольный запуск системы отопления.
При первой подаче напряжения на привод он переходит в состояние “без тока закрыт”.

Контроль состояния привода
В корпусе привода предусмотрен указатель состояния привода. Появление выдвижного цилиндрика означает, что клапан находится в состоянии “открыт”.

Схема подключения

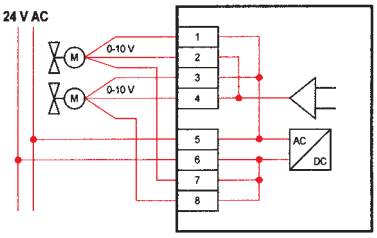

Принадлежности

1 **7708** 80 Адаптер для подключения привода к клапану

Технические параметры

ГЕРЦ-RTC-2

Номер заказа	1 **7940** 62
Диапазон регулирования	+5 … +40 °C
Снижение температуры	2 … 10 K, с возможностью регулировки
Температурный датчик	NTC
Чувствительность датчика	± 1K
Диапазон пропорциональности	1…10 K, с возможностью регулировки
Вид датчика	NTC
Интервал вывода показаний на дисплей при	для заданного значения – 0,5 K
изменении температуры	для действительного значения – 0,1 K
Установка заданного значения температуры	с помощью ручек регулировки
Количество программируемых точек	16
Цифровые часы	электронные недельные часы включения
Резерв хода часового времени	≈ 15 минут
	Резерв хода действует только для часового времени. Все остальные параметры запоминаются на неограниченное время.
Вывод данных	на дисплей
Рабочее напряжение	24 В AC (-10%, +20%)
Потребляемая мощность	≈ 2 ВА
Выходные параметры	аналоговый выход 0…10 В DC
	макс. ток 3 мА
Электрические контакты	винтовые зажимы
Срок службы	0,5 x 10^5 циклов включения
Макс. допустимая т-ра окруж. воздуха	0…+50 °C
Температура транспортировки и хранения на складе	-10… +70 °C
Корпус: материал	пластик
степень защиты	IP 20
класс защиты	II согласно DIN EN 60335-1
размеры	132 x 82 x 32 мм (ширина x высота x глубина)
крепление	монтаж на стене или скрытой розетке
проводка	внешняя или скрытая
вес	≈ 220 г

Привод DDC

Номер заказа	1 7990 00
Способ выключения	отключение питания
Рабочее напряжение	24 В AC -10% +20%
Рабочая мощность	1,5 Вт
Управляющее напряжение	0…10 В DC
Входное сопротивление	100 кОм
Среднее время установки	30 с/мм
Температура окружающего воздуха	макс. 50 °C
Степень защиты	IP 40
Класс защиты	пониженное напряжение
Присоединительная проводка	3 x 0,22 мм², цвет - белый
Длина провода	1 м
Размеры	высота 47 мм, ø 43 мм
Вес	97 г

Понижающий трансформатор ГЕРЦ предназначен для подключения составных элементов системы ГЕРЦ-RTC. Монтаж производится путем крепления к несущей шине прибора в соответствии с требованиями DIN EN 50022.

Трансформатор ГЕРЦ
1 **7796** 04

Технические параметры

Исполнение	в соответствии с IEC 61558-2-6; DIN EN 61558-2-6; VDE 0570 часть 2-6
Класс защиты	II
Степень защиты	IP 30
ISO KI	B
Напряжение на входе	230 В
Предохранение во входной цепи	50…60 Гц, 315 мА
Напряжение на выходе	24 В
Мощность	60 ВА
Монтаж к несущей шине	по DIN EN 50022
Размеры	(длин. x шир. x выс.)

Клапаны

1 **7723** 82
7217 TS
7217 TS R
7760 RD
7761 RD

Принадлежности:
7217 TS-E
8531 5/4
8533

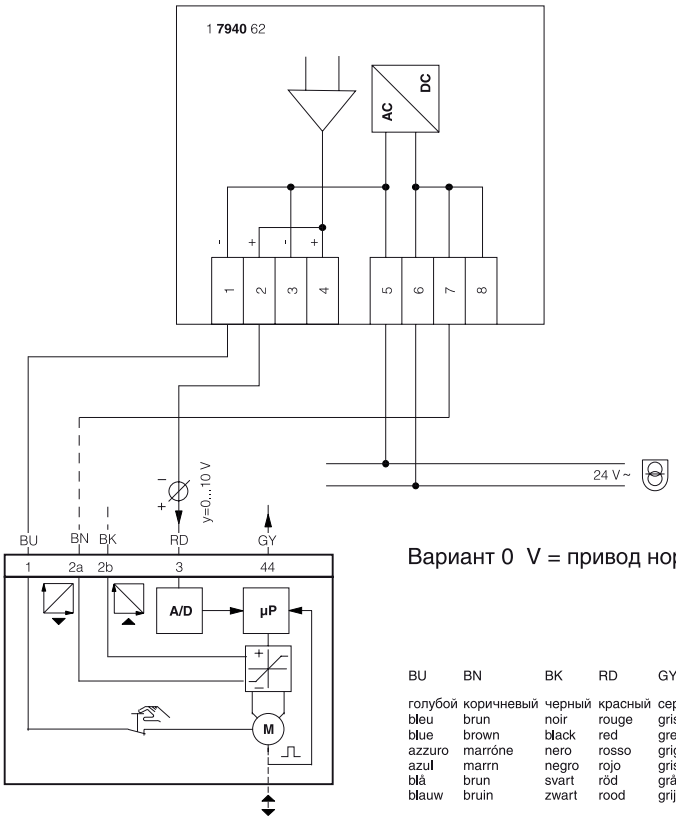

Вариант 0 V = привод нормально заткрыт

BU	BN	BK	RD	GY
голубой	коричневый	черный	красный	серый
bleu	brun	noir	rouge	gris
blue	brown	black	red	grey
azzuro	marróne	nero	rosso	grigio
azul	marrn	negro	rojo	gris
blå	brun	svart	röd	grå
blauw	bruin	zwart	rood	grijs

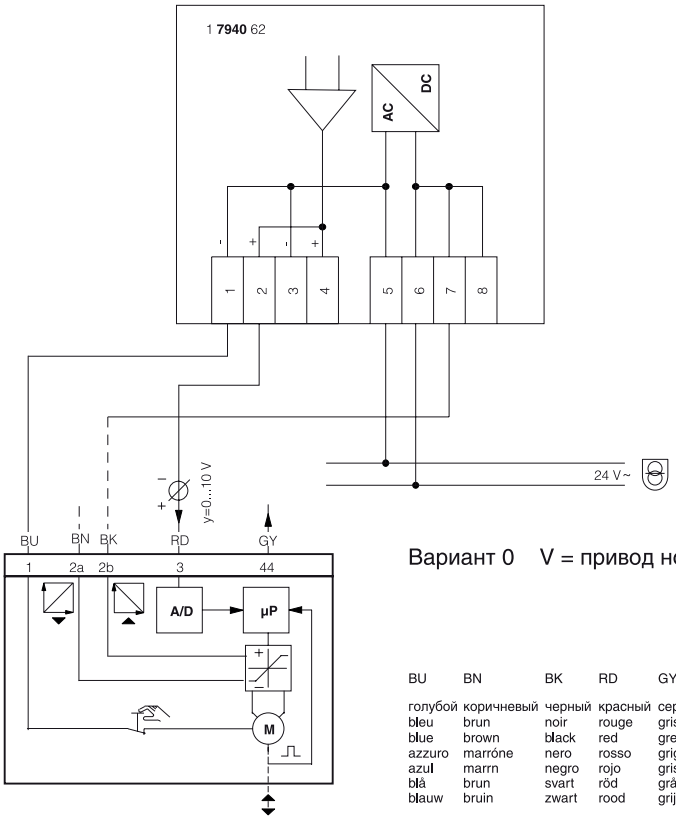

Вариант 0 V = привод нормально окрыт

BU	BN	BK	RD	GY
голубой	коричневый	черный	красный	серый
bleu	brun	noir	rouge	gris
blue	brown	black	red	grey
azzuro	marróne	nero	rosso	grigio
azul	marrn	negro	rojo	gris
blå	brun	svart	röd	grå
blauw	bruin	zwart	rood	grijs

Все без исключения сведения, содержащиеся в данном документе, соответствуют имеющейся информации к моменту выпуска в печать и служат только в информационных целях. Изменения вносятся по мере технического совершенствования. Под приведенными иллюстрациями подразумевается символическое изображение, в связи с чем существует возможность отличия изображения от реальных изделий. Возможные цветовые отклонения обусловлены полиграфическим исполнением. Возможно различие в продукции, специально изготавливаемой для различных стран. Фирма «ГЕРЦ» оставляет за собой право на изменение технических спецификаций и функций. По всем вопросам обращайтесь в ближайшее представительство фирмы «ГЕРЦ».

avrora-arm.ru / +7 (495) 956-62-18