avrora-arm.ru
+7 (495) 956-62-18

Блоки управления типа CHUT

> Для управления приточными и приточно-вытяжными установками с электрическим нагревом воздуха.

> Программируемый термостат TER-9, работающий в режиме двухпозиционного регулятора.

> Подключение термочувствительных датчиков, имеющих характеристику NTC 12 кОм.

> Размер щитов: 380x570x140 мм (54 модуля). Исключение составляют блоки управления типа CHUT-E3, размеры боксов которых 275x365x140 мм (24 модуля).
При управлении установкой с электронагревателем мощностью 45 кВт и выше имеется дополнительный силовой шкаф: 600x500x210 мм.

Функциональная схема

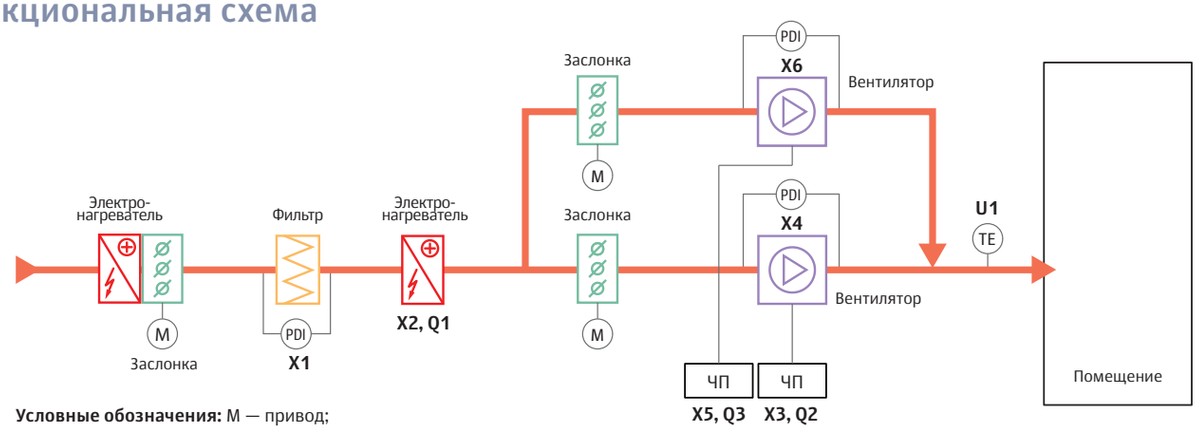
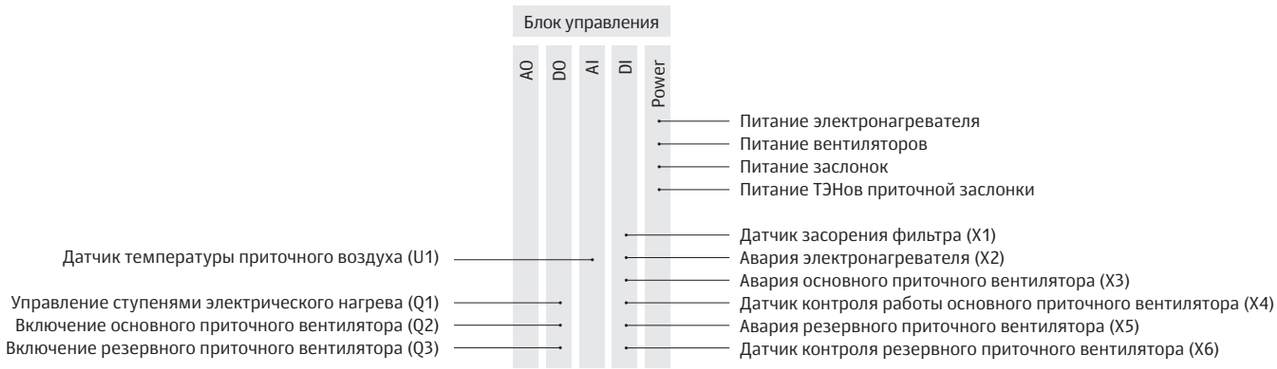
Условные обозначения: M — привод; PDI — дифференциальное реле давления; TE — датчик температуры; ЧП — частотный преобразователь.