Aliaxis
UTILITIES & INDUSTRY

FIP

# VKD DN 10÷50

ПВХ

Двухходовой шаровой кран DUAL BLOCK®

avrora-arm.ru
+7 (495) 956-62-18

# VKD
# DN 10÷50

Компанией FIP был создана новая концепция двухходового шарового крана из термопластика, соответствующего наивысшим стандартам качества. VKD представляет собой шаровой кран радиального демонтажа с двумя накидными гайками, отвечающий самым жестким требованиям промышленного применения.

## ДВУХХОДОВОЙ ШАРОВОЙ КРАН DUAL BLOCK®

- Система клеевого, резьбового и фланцевого соединения
- Запатентованная система опоры шара **SEAT STOP®**, которая позволяет выполнять микрорегулировку уплотнений и минимизирует влияние осевого давления
- Простота радиального демонтажа из системы, что позволяет быстро и без использования инструментов заменить уплотнительные кольца и прокладки шара
- **Корпус клапана PN 16 радиального демонтажа** (муфтовый), изготовлен методом инжекционного прессования из жесткого ПВХ с готовыми рабочими отверстиями. Требования к испытаниям: в соответствии со стандартом ISO 9393
- Возможность демонтажа нисходящих трубопроводов при закрытом клапане
- **Полнопроходный шаровой затвор** плавающего типа с улучшенной обработкой поверхности
- **Опора, встроенная** в корпус, для крепления клапана
- Регулировку опоры шара можно выполнить с помощью **регулировочного набора Easytorque**

| Технические характеристики | |
|---|---|
| **Конструкция** | Двухходовой шаровой клапан радиального демонтажа с опорой и заблокированными гайками |
| **Диапазон диаметров** | DN 10÷50 |
| **Номинальное давление** | PN 16 при температуре воды 20 °C |
| **Диапазон температур** | 0 °C ÷ 60 °C |
| **Стандарт соединений** | **Клеевое соединение:** EN ISO 1452, EN ISO 15493, BS 4346-1, DIN 8063, NF T54-028, ASTM D 2467, JIS K 6743. Соединения с трубами по стандартам EN ISO 1452, EN ISO 15493, DIN 8062, NF T54-016, ASTM D 1785, JIS K 6741. |
| | **Резьбовые соединения:** ISO 228-1, DIN 2999, ASTM D 2464, JIS B 0203. |
| | **Фланцы:** ISO 7005-1, EN ISO 1452, EN ISO 15493, EN 558-1, DIN 2501, ANSI B.16.5 кл. 150, JIS B 2220. |
| **Применимые стандарты** | **Конструктивные критерии:** EN ISO 16135, EN ISO 1452, EN ISO 15493 |
| | **Методики и требования к тестированию:** ISO 9393 |
| | **Критерии монтажа:** DVS 2204, DVS 2221, UNI 11242 |
| | **Соединения для приводов:** ISO 5211 |
| **Материал клапана** | ПВХ |
| **Материалы уплотнений** | EPDM, FPM (уплотнительное кольцо стандартного размера); PTFE (уплотнительные прокладки шара) |
| **Опции управления** | Ручное управление; электрический привод; пневматический привод |

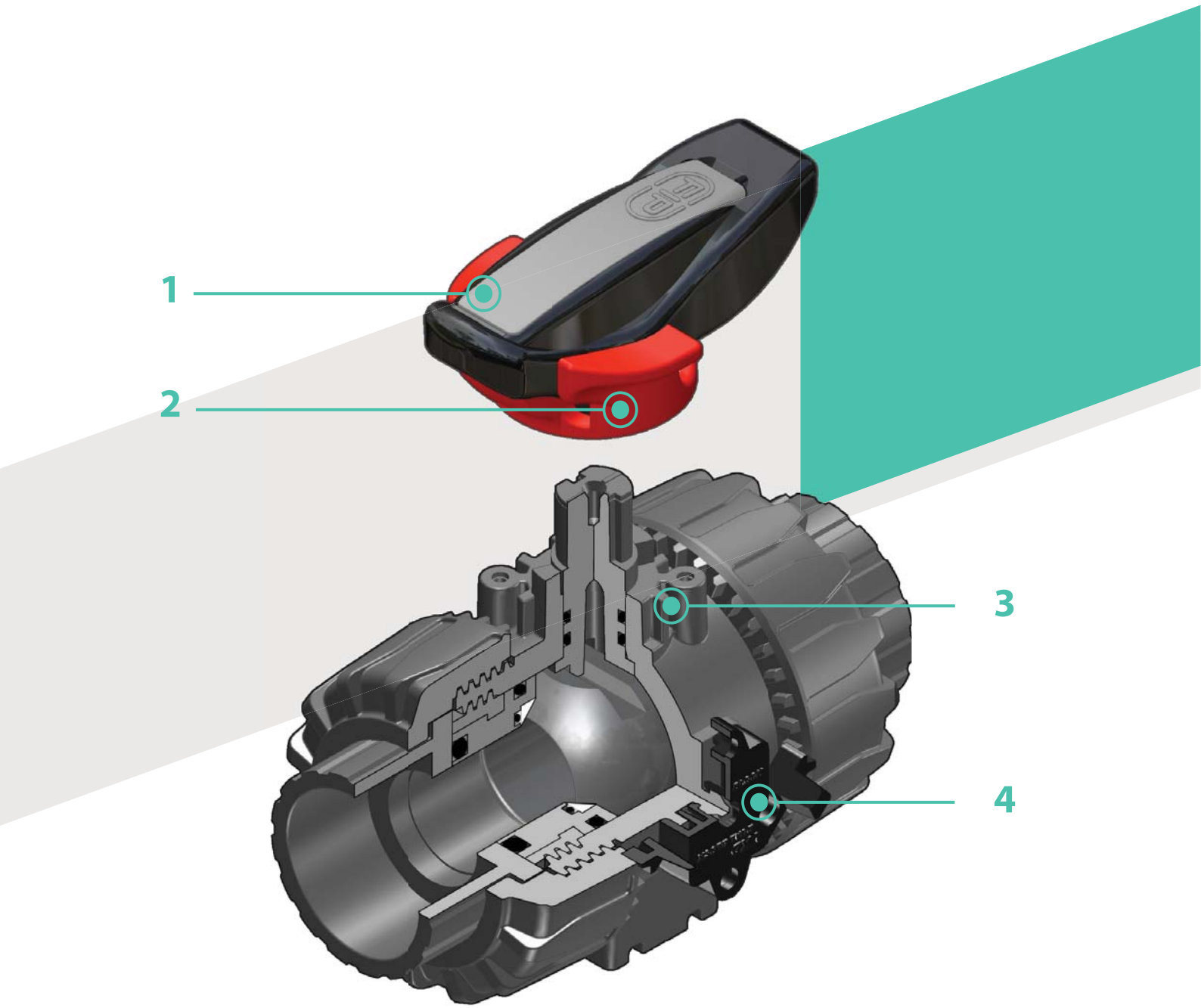


**1** Мультифункциональня эргономичная рукоятка из высокопрочного ПВХ, оснащенная **извлекаемым ключом** для **регулировки опоры уплотнительных прокладок шара**

**2** **Блокиратор рукоятки 0°- 90°** SHKD (приобретается как прилагающийся аксессуар), удобно закрываемый при повороте и закрываемый на замок

**3** Прочная **стойка анкерного крепления** для простой и быстрой автоматизации, в том числе после установки крана в систему, с помощью модуля Power Quick (прилагающийся аксессуар)

**4** Запатентованное устройство блокировки гаек **DUAL BLOCK®**, обеспечивающее герметичную затяжку гаек даже в тяжелых условиях эксплуатации, при наличии вибраций или теплового расширения

# ТЕХНИЧЕСКИЕ ДАННЫЕ

## ГРАФИК ЗАВИСИМОСТИ ДАВЛЕНИЯ И ТЕМПЕРАТУРЫ

для воды или неагрессивных сред, для которых материал классифицирован как ХИМИЧЕСКИ СТОЙКИЙ. В других случаях требуется соответствующее снижение номинального давления PN (зависимость построена из расчета 25 лет, с учетом коэффициента запаса прочности).

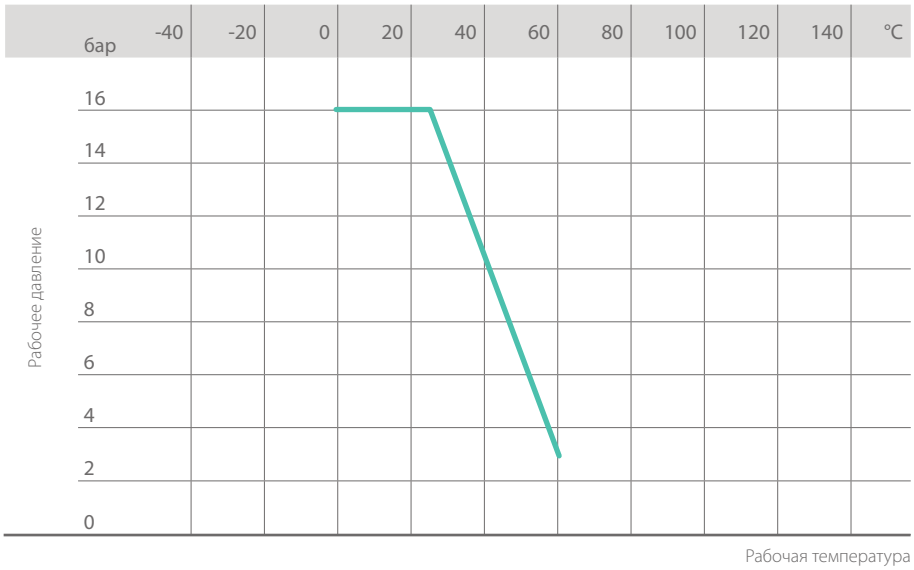


## ГРАФИК ПОТЕРИ ДАВЛЕНИЯ

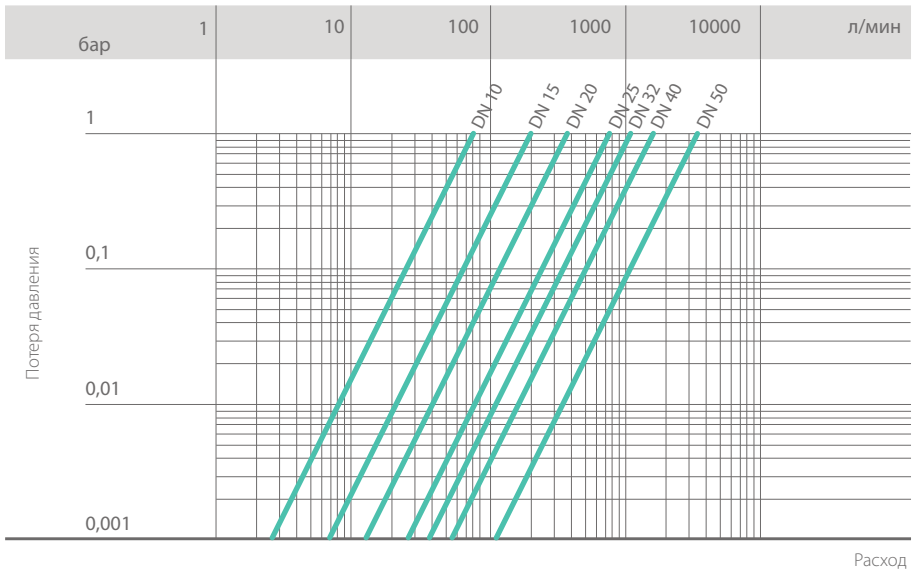


## КОЭФФИЦИЕНТ ПРОПУСКНОЙ СПОСОБНОСТИ $K_v$100

Под коэффициентом пропускной способности $K_v$100 понимается расход воды Q, выраженный в литрах в минуту (при температуре 20 °C), при перепаде давления Δ p= 1 бар для определенного положения клапана.

Значения $K_v$100 в таблице приводятся для полностью открытого клапана.

| DN | 10 | 15 | 20 | 25 | 32 | 40 | 50 |
|---|---|---|---|---|---|---|---|
| $K_v$100 л/мин | 80 | 200 | 385 | 770 | 1100 | 1750 | 3400 |

## КРУТЯЩИЙ МОМЕНТ ПРИ МАКСИМАЛЬНОМ РАБОЧЕМ ДАВЛЕНИИ

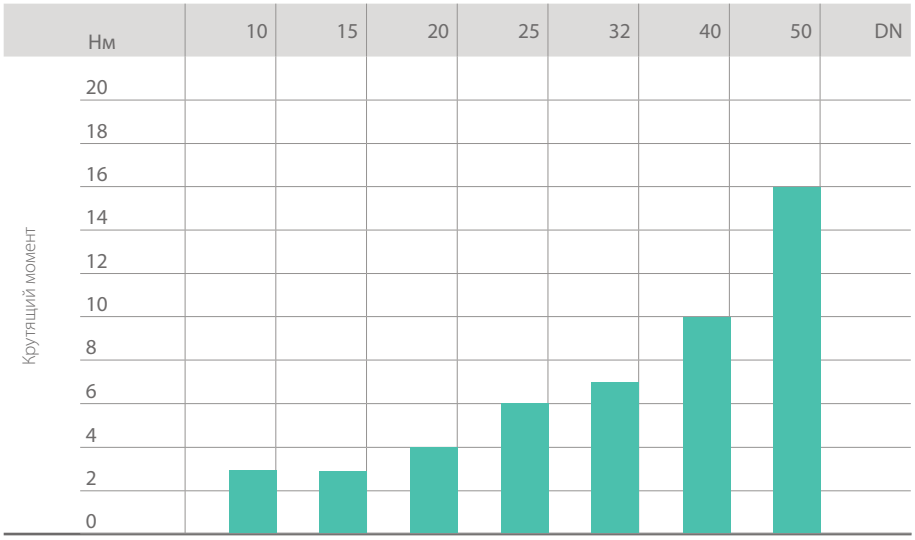


Данные настоящей брошюры предоставляются на добровольной основе. Компания FIP не несет никакой ответственности за те данные, которые не следуют непосредственно из международных стандартов. Компания FIP оставляет за собой право вносить любые изменения в характеристики. Монтаж изделия и его техобслуживание должны выполняться квалифицированным персоналом.

# РАЗМЕРЫ

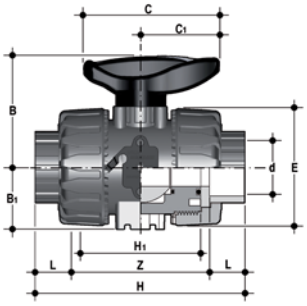


## VKDIV

Шаровой кран DUAL BLOCK® с гладкими муфтовыми окончаниями под клеевое соединение метрического стандарта

| d | DN | PN | B | $B_1$ | C | $C_1$ | E | H | $H_1$ | L | Z | г | Артикул Уплотнения EPDM | Артикул Уплотнения FPM |
|---|---|---|---|---|---|---|---|---|---|---|---|---|---|---|
| 16 | 10 | 16 | 54 | 29 | 67 | 40 | 54 | 103 | 65 | 14 | 75 | 215 | VKDIV016E | VKDIV016F |
| 20 | 15 | 16 | 54 | 29 | 67 | 40 | 54 | 103 | 65 | 16 | 71 | 205 | VKDIV020E | VKDIV020F |
| 25 | 20 | 16 | 65 | 34,5 | 85 | 49 | 65 | 115 | 70 | 19 | 77 | 330 | VKDIV025E | VKDIV025F |
| 32 | 25 | 16 | 69,5 | 39 | 85 | 49 | 73 | 128 | 78 | 22 | 84 | 438 | VKDIV032E | VKDIV032F |
| 40 | 32 | 16 | 82,5 | 46 | 108 | 64 | 86 | 146 | 88 | 26 | 94 | 693 | VKDIV040E | VKDIV040F |
| 50 | 40 | 16 | 89 | 52 | 108 | 64 | 98 | 164 | 93 | 31 | 102 | 925 | VKDIV050E | VKDIV050F |
| 63 | 50 | 16 | 108 | 62 | 134 | 76 | 122 | 199 | 111 | 38 | 123 | 1577 | VKDIV063E | VKDIV063F |

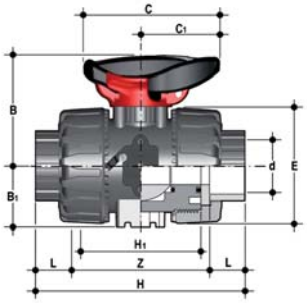


## VKDIV/SHX

Шаровой кран DUAL BLOCK® с блокировкой рукоятки и стопорными вставками из нержавеющей стали, с гладкими муфтовыми окончаниями под клеевое соединение метрического стандарта

| d | DN | PN | B | $B_1$ | C | $C_1$ | E | H | $H_1$ | L | Z | г | Артикул Уплотнения EPDM | Артикул Уплотнения FPM |
|---|---|---|---|---|---|---|---|---|---|---|---|---|---|---|
| 16 | 10 | 16 | 54 | 29 | 67 | 40 | 54 | 103 | 65 | 14 | 75 | 225 | VKDIVSHX016E | VKDIVSHX016F |
| 20 | 15 | 16 | 54 | 29 | 67 | 40 | 54 | 103 | 65 | 16 | 71 | 215 | VKDIVSHX020E | VKDIVSHX020F |
| 25 | 20 | 16 | 65 | 34,5 | 85 | 49 | 65 | 115 | 70 | 19 | 77 | 340 | VKDIVSHX025E | VKDIVSHX025F |
| 32 | 25 | 16 | 69,5 | 39 | 85 | 49 | 73 | 128 | 78 | 22 | 84 | 448 | VKDIVSHX032E | VKDIVSHX032F |
| 40 | 32 | 16 | 82,5 | 46 | 108 | 64 | 86 | 146 | 88 | 26 | 94 | 703 | VKDIVSHX040E | VKDIVSHX040F |
| 50 | 40 | 16 | 89 | 52 | 108 | 64 | 98 | 164 | 93 | 31 | 102 | 935 | VKDIVSHX050E | VKDIVSHX050F |
| 63 | 50 | 16 | 108 | 62 | 134 | 76 | 122 | 199 | 111 | 38 | 123 | 1587 | VKDIVSHX063E | VKDIVSHX063F |

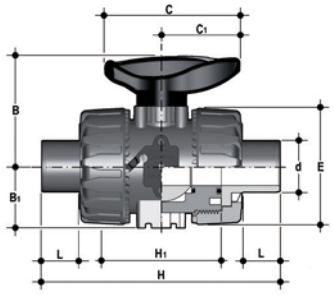


## VKDDV

Шаровой кран DUAL BLOCK® с муфтовыми окончаниями с наружной резьбой под клеевое соединение метрического стандарта

| d | DN | PN | B | $B_1$ | C | $C_1$ | E | H | $H_1$ | L | г | Артикул Уплотнения EPDM | Артикул Уплотнения FPM |
|---|---|---|---|---|---|---|---|---|---|---|---|---|---|
| 16 | 10 | 16 | 54 | 29 | 67 | 40 | 54 | 149 | 65 | 14 | 215 | VKDDV016E | VKDDV016F |
| 20 | 15 | 16 | 54 | 29 | 67 | 40 | 54 | 124 | 65 | 16 | 220 | VKDDV020E | VKDDV020F |
| 25 | 20 | 16 | 65 | 34,5 | 85 | 49 | 65 | 144 | 70 | 19 | 340 | VKDDV025E | VKDDV025F |
| 32 | 25 | 16 | 69,5 | 39 | 85 | 49 | 73 | 154 | 78 | 22 | 443 | VKDDV032E | VKDDV032F |
| 40 | 32 | 16 | 82,5 | 46 | 108 | 64 | 86 | 174 | 88 | 26 | 693 | VKDDV040E | VKDDV040F |
| 50 | 40 | 16 | 89 | 52 | 108 | 64 | 98 | 194 | 93 | 31 | 945 | VKDDV050E | VKDDV050F |
| 63 | 50 | 16 | 108 | 62 | 134 | 76 | 122 | 224 | 111 | 38 | 1607 | VKDDV063E | VKDDV063F |

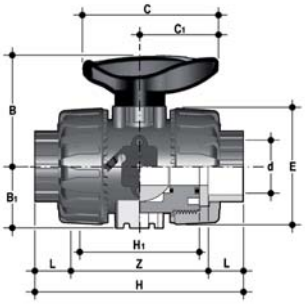


## VKDLV

Шаровой кран DUAL BLOCK® с гладкими муфтовыми окончаниями под клеевое соединение стандарта BS

| d | DN | PN | B | $B_1$ | C | $C_1$ | E | H | $H_1$ | L | Z | г | Артикул Уплотнение EPDM | Артикул Уплотнения FPM |
|---|---|---|---|---|---|---|---|---|---|---|---|---|---|---|
| 3/8″ | 10 | 16 | 54 | 29 | 67 | 40 | 54 | 103 | 65 | 14,5 | 74 | 210 | VKDLV038E | VKDLV038F |
| 1/2″ | 15 | 16 | 54 | 29 | 67 | 40 | 54 | 103 | 65 | 16,5 | 70 | 205 | VKDLV012E | VKDLV012F |
| 3/4″ | 20 | 16 | 65 | 34,5 | 85 | 49 | 65 | 115 | 70 | 19 | 77 | 335 | VKDLV034E | VKDLV034F |
| 1″ | 25 | 16 | 69,5 | 39 | 85 | 49 | 73 | 128 | 78 | 22,5 | 83 | 433 | VKDLV100E | VKDLV100F |
| 1″ 1/4 | 32 | 16 | 82,5 | 46 | 108 | 64 | 86 | 146 | 88 | 26 | 94 | 703 | VKDLV114E | VKDLV114F |
| 1″ 1/2 | 40 | 16 | 89 | 52 | 108 | 64 | 98 | 164 | 93 | 30 | 104 | 925 | VKDLV112E | VKDLV112F |
| 2″ | 50 | 16 | 108 | 62 | 134 | 76 | 122 | 199 | 111 | 36 | 127 | 1647 | VKDLV200E | VKDLV200F |

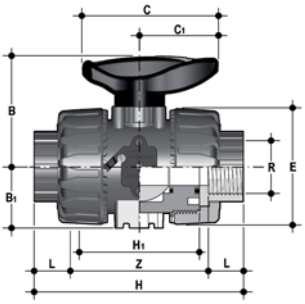


## VKDFV

Шаровой кран DUAL BLOCK® с муфтовыми окончаниями с внутренней резьбой по стандарту BSP

| R | DN | PN | B | $B_1$ | C | $C_1$ | E | H | $H_1$ | L | Z | г | Артикул Уплотнение EPDM | Артикул Уплотнения FPM |
|---|---|---|---|---|---|---|---|---|---|---|---|---|---|---|
| 3/8″ | 10 | 16 | 54 | 29 | 67 | 40 | 54 | 103 | 65 | 12** | 80 | 215 | VKDFV038E | VKDFV038F |
| 1/2″ | 15 | 16 | 54 | 29 | 67 | 40 | 54 | 110 | 65 | 15 | 80 | 210 | VKDFV012E | VKDFV012F |
| 3/4″ | 20 | 16 | 65 | 34,5 | 85 | 49 | 65 | 116 | 70 | 16 | 83 | 335 | VKDFV034E | VKDFV034F |
| 1″ | 25 | 16 | 69,5 | 39 | 85 | 49 | 73 | 134 | 78 | 19 | 96 | 448 | VKDFV100E | VKDFV100F |
| 1″ 1/4 | 32 | 16 | 82,5 | 46 | 108 | 64 | 86 | 153 | 88 | 21 | 110 | 678 | VKDFV114E | VKDFV114F |
| 1″ 1/2 | 40 | 16 | 89 | 52 | 108 | 64 | 98 | 156 | 93 | 21 | 113 | 955 | VKDFV112E | VKDFV112F |
| 2″ | 50 | 16 | 108 | 62 | 134 | 76 | 122 | 186 | 111 | 26 | 135 | 1667 | VKDFV200E | VKDFV200F |

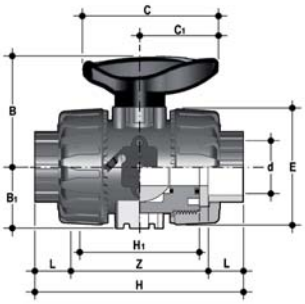


## VKDAV

Шаровой кран DUAL BLOCK® с гладкими муфтовыми окончаниями под клеевое соединение стандарта ASTM

| d | DN | PN | B | $B_1$ | C | $C_1$ | E | H | $H_1$ | L | Z | г | Артикул Уплотнение EPDM | Артикул Уплотнения FPM |
|---|---|---|---|---|---|---|---|---|---|---|---|---|---|---|
| 3/8″ | 10 | 16 | 54 | 29 | 67 | 40 | 54 | 117 | 65 | 19,5 | 78 | 230 | VKDAV038E | VKDAV038F |
| 1/2″ | 15 | 16 | 54 | 29 | 67 | 40 | 54 | 117 | 65 | 22,5 | 72 | 215 | VKDAV012E | VKDAV012F |
| 3/4″ | 20 | 16 | 65 | 34,5 | 85 | 49 | 65 | 129 | 70 | 25,5 | 78 | 345 | VKDAV034E | VKDAV034F |
| 1″ | 25 | 16 | 69,5 | 39 | 85 | 49 | 73 | 142 | 78 | 28,7 | 84,6 | 448 | VKDAV100E | VKDAV100F |
| 1″ 1/4 | 32 | 16 | 82,5 | 46 | 108 | 64 | 86 | 162 | 88 | 32 | 98 | 718 | VKDAV114E | VKDAV114F |
| 1″ 1/2 | 40 | 16 | 89 | 52 | 108 | 64 | 98 | 172 | 93 | 35 | 102 | 975 | VKDAV112E | VKDAV112F |
| 2″ | 50 | 16 | 108 | 62 | 134 | 76 | 122 | 199 | 111 | 38,2 | 122,6 | 1712 | VKDAV200E | VKDAV200F |

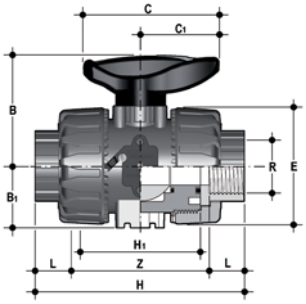


## VKDNV

Шаровой кран DUAL BLOCK® с муфтовыми окончаниями с внутренней резьбой по стандарту NPT

| R | DN | PN | B | $B_1$ | C | $C_1$ | E | H | $H_1$ | L | Z | г | Артикул Уплотнение EPDM | Артикул Уплотнение FPM |
|---|---|---|---|---|---|---|---|---|---|---|---|---|---|---|
| 3/8″ | 10 | 16 | 54 | 29 | 67 | 40 | 54 | 103 | 65 | 13,7 | 75,6 | 215 | VKDNV038E | VKDNV038F |
| 1/2″ | 15 | 16 | 54 | 29 | 67 | 40 | 54 | 111 | 65 | 17,8 | 75,4 | 210 | VKDNV012E | VKDNV012F |
| 3/4″ | 20 | 16 | 65 | 34,5 | 85 | 49 | 65 | 117 | 70 | 18 | 81 | 335 | VKDNV034E | VKDNV034F |
| 1″ | 25 | 16 | 69,5 | 39 | 85 | 49 | 73 | 135 | 78 | 22,6 | 89,8 | 448 | VKDNV100E | VKDNV100F |
| 1″ 1/4 | 32 | 16 | 82,5 | 46 | 108 | 64 | 86 | 153 | 88 | 25,1 | 102,8 | 678 | VKDNV114E | VKDNV114F |
| 1″ 1/2 | 40 | 16 | 89 | 52 | 108 | 64 | 98 | 156 | 93 | 24,7 | 106,6 | 955 | VKDNV112E | VKDNV112F |
| 2″ | 50 | 16 | 108 | 62 | 134 | 76 | 122 | 186 | 111 | 29,6 | 126,8 | 1667 | VKDNV200E | VKDNV200F |

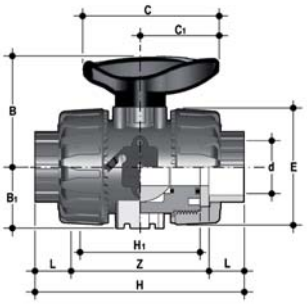


## VKDJV

Шаровой кран DUAL BLOCK® с гладкими муфтовыми окончаниями под клеевое соединение стандарта JIS

| d | DN | PN | B | $B_1$ | C | $C_1$ | E | H | $H_1$ | L | Z | г | Артикул Уплотнение EPDM | Артикул Уплотнение FPM |
|---|---|---|---|---|---|---|---|---|---|---|---|---|---|---|
| 1/2″ | 15 | 16 | 54 | 29 | 67 | 40 | 54 | 131 | 65 | 30 | 71 | 225 | VKDJV012E | VKDJV012F |
| 3/4″ | 20 | 16 | 65 | 34,5 | 85 | 49 | 65 | 147 | 70 | 35 | 77 | 335 | VKDJV034E | VKDJV034F |
| 1″ | 25 | 16 | 69,5 | 39 | 85 | 49 | 73 | 164 | 78 | 40 | 84 | 448 | VKDJV100E | VKDJV100F |
| 1″ 1/4 | 32 | 16 | 82,5 | 46 | 108 | 64 | 86 | 182 | 88 | 44 | 94 | 728 | VKDJV114E | VKDJV114F |
| 1″ 1/2 | 40 | 16 | 89 | 52 | 108 | 64 | 98 | 212 | 93 | 55 | 102 | 1015 | VKDJV112E | VKDJV112F |
| 2″ | 50 | 16 | 108 | 62 | 134 | 76 | 122 | 248 | 111 | 63 | 122 | 1727 | VKDJV200E | VKDJV200F |

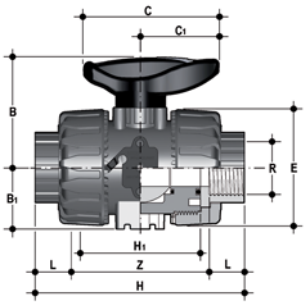


## VKDGV

Шаровой кран DUAL BLOCK® с муфтовыми окончаниями с внутренней резьбой по стандарту JIS

| R | DN | PN | B | $B_1$ | C | $C_1$ | E | H | $H_1$ | L | Z | г | Артикул Уплотнение EPDM | Артикул Уплотнение FPM |
|---|---|---|---|---|---|---|---|---|---|---|---|---|---|---|
| 1/2″ | 15 | 16 | 54 | 29 | 67 | 40 | 54 | 103 | 65 | 16 | 71 | 210 | VKDGV012E | VKDGV012F |
| 3/4″ | 20 | 16 | 65 | 34,5 | 85 | 49 | 65 | 115 | 70 | 19 | 77 | 330 | VKDGV034E | VKDGV034F |
| 1″ | 25 | 16 | 69,5 | 39 | 85 | 49 | 73 | 128 | 78 | 22 | 84 | 438 | VKDGV100E | VKDGV100F |
| 1″ 1/4 | 32 | 16 | 82,5 | 46 | 108 | 64 | 86 | 146 | 88 | 25 | 96 | 678 | VKDGV114E | VKDGV114F |
| 1″ 1/2 | 40 | 16 | 89 | 52 | 108 | 64 | 98 | 164 | 93 | 26 | 112 | 975 | VKDGV112E | VKDGV112F |
| 2″ | 50 | 16 | 108 | 62 | 134 | 76 | 122 | 199 | 111 | 31 | 137 | 1627 | VKDGV200E | VKDGV200F |

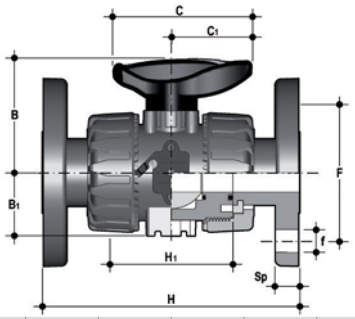


## VKDOV

Шаровой кран DUAL BLOCK® со свободными фланцами EN/ISO/DIN PN 10/16, фланцы по стандарту EN 558-1

| d | DN | PN | B | $B_1$ | C | $C_1$ | F | f | H | $H_1$ | Sp | U | г | Артикул Уплотнения EPDM | Артикул Уплотнения FPM |
|---|---|---|---|---|---|---|---|---|---|---|---|---|---|---|---|
| 20 | 15 | 16 | 54 | 29 | 67 | 40 | 65 | 14 | 130 | 65 | 11 | 4 | 375 | VKDOV020E | VKDOV020F |
| 25 | 20 | 16 | 65 | 34,5 | 85 | 49 | 75 | 14 | 150 | 70 | 14 | 4 | 590 | VKDOV025E | VKDOV025F |
| 32 | 25 | 16 | 69,5 | 39 | 85 | 49 | 85 | 14 | 160 | 78 | 14 | 4 | 713 | VKDOV032E | VKDOV032F |
| 40 | 32 | 16 | 82,5 | 46 | 108 | 64 | 100 | 18 | 180 | 88 | 14 | 4 | 1108 | VKDOV040E | VKDOV040F |
| 50 | 40 | 16 | 89 | 52 | 108 | 64 | 110 | 18 | 200 | 93 | 16 | 4 | 1485 | VKDOV050E | VKDOV050F |
| 63 | 50 | 16 | 108 | 62 | 134 | 76 | 125 | 18 | 230 | 111 | 16 | 4 | 2347 | VKDOV063E | VKDOV063F |

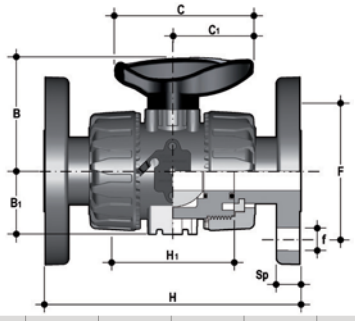


## VKDOAV

Шаровой кран DUAL BLOCK® с неподвижными фланцами, снабженными системой отверстий ANSI B16.5 кл.150 #FF

| d | DN | PN | B | $B_1$ | C | $C_1$ | F | f | H | $H_1$ | Sp | U | г | Артикул Уплотнения EPDM | Артикул Уплотнения FPM |
|---|---|---|---|---|---|---|---|---|---|---|---|---|---|---|---|
| 1/2″ | 15 | 16 | 54 | 29 | 67 | 40 | 60,3 | 15,9 | 143 | 65 | 11 | 4 | 460 | VKDOAV012E | VKDOAV012F |
| 3/4″ | 20 | 16 | 65 | 34,5 | 85 | 49 | 69,9 | 15,9 | 172 | 70 | 14 | 4 | 632 | VKDOAV034E | VKDOAV034F |
| 1″ | 25 | 16 | 69,5 | 39 | 85 | 49 | 79,4 | 15,9 | 187 | 78 | 14 | 4 | 853 | VKDOAV100E | VKDOAV100F |
| 1″ 1/4 | 32 | 16 | 82,5 | 46 | 108 | 64 | 88,9 | 15,9 | 190 | 88 | 14 | 4 | 1313 | VKDOAV114E | VKDOAV114F |
| 1″ 1/2 | 40 | 16 | 89 | 52 | 108 | 64 | 98,4 | 15,9 | 212 | 93 | 16 | 4 | 1669 | VKDOAV112E | VKDOAV112F |
| 2″ | 50 | 16 | 108 | 62 | 134 | 76 | 120,7 | 19,1 | 234 | 111 | 16 | 4 | 2577 | VKDOAV200E | VKDOAV200F |

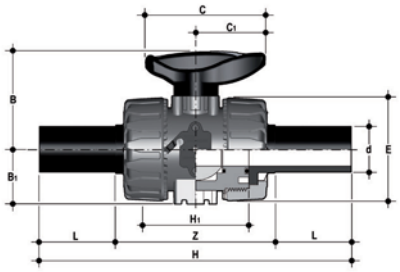


## VKDBEV

Шаровой кран DUAL BLOCK® со штыревыми соединениями из ПЭ100 SDR 11 для стыковой сварки или электроплавки (CVDE)

| d | DN | PN | B | $B_1$ | C | $C_1$ | E | H | $H_1$ | L | Z | г | Артикул Уплотнения EPDM | Артикул Уплотнения FPM |
|---|---|---|---|---|---|---|---|---|---|---|---|---|---|---|
| 20 | 15 | 16 | 54 | 29 | 67 | 40 | 54 | 175 | 65 | 41 | 94 | 220 | VKDBEV020E | VKDBEV020F |
| 25 | 20 | 16 | 65 | 34,5 | 85 | 49 | 65 | 210 | 70 | 52 | 106 | 340 | VKDBEV025E | VKDBEV025F |
| 32 | 25 | 16 | 69,5 | 39 | 85 | 49 | 73 | 226 | 78 | 55 | 117 | 443 | VKDBEV032E | VKDBEV032F |
| 40 | 32 | 16 | 82,5 | 46 | 108 | 64 | 86 | 243 | 88 | 56 | 131 | 693 | VKDBEV040E | VKDBEV040F |
| 50 | 40 | 16 | 89 | 52 | 108 | 64 | 98 | 261 | 93 | 58 | 145 | 945 | VKDBEV050E | VKDBEV050F |
| 63 | 50 | 16 | 108 | 62 | 134 | 76 | 122 | 293 | 111 | 66 | 161 | 1607 | VKDBEV063E | VKDBEV063F |

# ПРИНАДЛЕЖНОСТИ

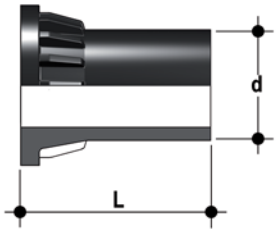


## CVDE

Соединения из ПЭ100 с длинным хвостовиком для электромуфтового или стыкового соединения

| d | DN | PN | L | SDR | Артикул |
|---|---|---|---|---|---|
| 20 | 15 | 16 | 55 | 11 | CVDE11020 |
| 25 | 20 | 16 | 70 | 11 | CVDE11025 |
| 32 | 25 | 16 | 74 | 11 | CVDE11032 |
| 40 | 32 | 16 | 78 | 11 | CVDE11040 |
| 52 | 40 | 16 | 84 | 11 | CVDE11050 |
| 63 | 50 | 16 | 91 | 11 | CVDE11063 |

## SHKD

Набор блокиратора рукоятки 0° - 90° с навесным замком

| d | DN | Артикул |
|---|---|---|
| 16 - 20 | 10 - 15 | SHKD020 |
| 25 - 32 | 20 - 25 | SHKD032 |
| 40 - 50 | 32 - 40 | SHKD050 |
| 63 | 50 | SHKD063 |

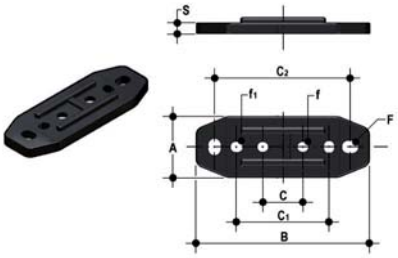


## PMKD

Пластинка для настенного монтажа

| d | DN | A | B | C | $C_1$ | $C_2$ | F | f | $f_1$ | S | Артикул |
|---|---|---|---|---|---|---|---|---|---|---|---|
| 16 | 10 | 30 | 86 | 20 | 46 | 67,5 | 6,5 | 5,3 | 5,5 | 5 | PMKD1 |
| 20 | 15 | 30 | 86 | 20 | 46 | 67,5 | 6,5 | 5,3 | 5,5 | 5 | PMKD1 |
| 25 | 20 | 30 | 86 | 20 | 46 | 67,5 | 6,5 | 5,3 | 5,5 | 5 | PMKD1 |
| 32 | 25 | 30 | 86 | 20 | 46 | 67,5 | 6,5 | 5,3 | 5,5 | 5 | PMKD1 |
| 40 | 32 | 40 | 122 | 30 | 72 | 102 | 6,5 | 6,3 | 6,5 | 6 | PMKD2 |
| 50 | 40 | 40 | 122 | 30 | 72 | 102 | 6,5 | 6,3 | 6,5 | 6 | PMKD2 |
| 63 | 50 | 40 | 122 | 30 | 72 | 102 | 6,5 | 6,3 | 6,5 | 6 | PMKD2 |

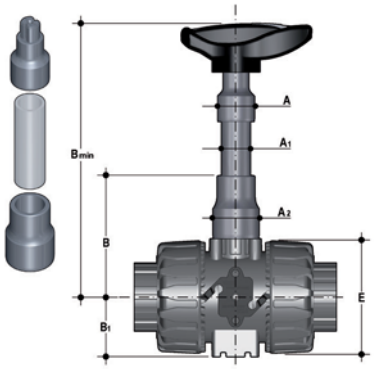


## PSKD

Удлинитель штока

| d | DN | A | $A_1$ | $A_2$ | E | B | $B_1$ | B min | Артикул |
|---|---|---|---|---|---|---|---|---|---|
| 16 | 10 | 32 | 25 | 32 | 54 | 70 | 29 | 139,5 | PSKD020 |
| 20 | 15 | 32 | 25 | 32 | 54 | 70 | 29 | 139,5 | PSKD020 |
| 25 | 20 | 32 | 25 | 40 | 65 | 89 | 34,5 | 164,5 | PSKD025 |
| 32 | 25 | 32 | 25 | 40 | 73 | 93,5 | 39 | 169 | PSKD032 |
| 40 | 32 | 40 | 32 | 50 | 86 | 110 | 46 | 200 | PSKD040 |
| 50 | 40 | 40 | 32 | 50 | 98 | 116 | 52 | 206 | PSKD050 |
| 63 | 50 | 40 | 32 | 59 | 122 | 122 | 62 | 225 | PSKD063 |

## НАБОР ДЛЯ БЫСТРОЙ СБОРКИ EASYTORQUE

Набор для регулировки затяжки опоры уплотнений шара для клапанов серии DUAL BLOCK® DN 10÷50

| d | DN | Моменты затяжки рекомендуется* | Артикул |
|---|---|---|---|
| 3/8″-1/2″ | 10-15 | 5 Н м - 2,21 фунт-сила-фут | KET01 |
| 3/4″ | 20 | 5 Н м - 2,95 фунт-сила-фут | KET01 |
| 1″ | 25 | 5 Н м - 3,69 фунт-сила-фут | KET01 |
| 1″ 1/4 | 32 | 5 Н м - 3,69 фунт-сила-фут | KET01 |
| 1″ 1/2 | 40 | 5 Н м - 5,16 фунт-сила-фут | KET01 |
| 2″ | 50 | 5 Н м - 6,64 фунт-сила-фут | KET01 |

*рассчитаны в условиях идеального монтажа.

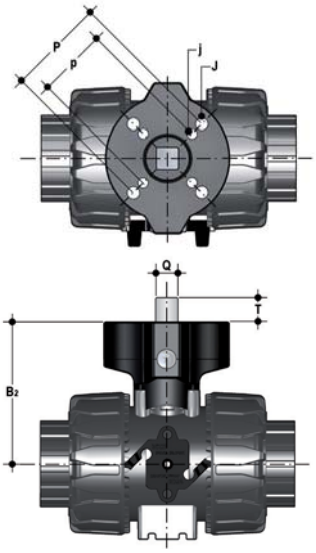


## POWER QUICK CP

Кран может быть оснащен пневматическими приводами с применением модуля из PP-GR, воспроизводящего шаблон отверстий, предусмотренный стандартом ISO 5211

| d | DN | $B_2$ | Q | T | p x j | P x J | Артикул |
|---|---|---|---|---|---|---|---|
| 16 | 10 | 58 | 11 | 12 | F03 x 5,5 | F04 x 5,5 | PQCP020 |
| 20 | 15 | 58 | 11 | 12 | F03 x 5,5 | F04 x 5,5 | PQCP020 |
| 25 | 20 | 69 | 11 | 12 | *F03 x 5,5 | F05 x 6,5 | PQCP025 |
| 32 | 25 | 74 | 11 | 12 | *F03 x 5,5 | F05 x 6,5 | PQCP032 |
| 40 | 32 | 91 | 14 | 16 | F05 x 6,5 | F07 x 8,5 | PQCP040 |
| 50 | 40 | 97 | 14 | 16 | F05 x 6,5 | F07 x 8,5 | PQCP050 |
| 63 | 50 | 114 | 14 | 16 | F05 x 6,5 | F07 x 8,5 | PQCP063 |

*F04 x 5,5 по запросу

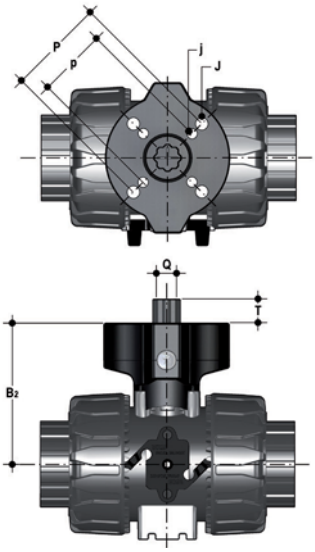


## POWER QUICK CE

Кран может быть оснащен электрическими приводами с применением модуля из PP-GR, воспроизводящего шаблон отверстий, предусмотренный стандартом ISO 5211

| d | DN | $B_2$ | Q | T | p x j | P x J | Артикул |
|---|---|---|---|---|---|---|---|
| 16 | 10 | 58 | 14 | 16 | F03 x 5,5 | F04 x 5,5 | PQCE020 |
| 20 | 15 | 58 | 14 | 16 | F03 x 5,5 | F04 x 5,5 | PQCE020 |
| 25 | 20 | 69 | 14 | 16 | *F03 x 5,5 | F05 x 6,5 | PQCE025 |
| 32 | 25 | 74 | 14 | 16 | *F03 x 5,5 | F05 x 6,5 | PQCE032 |
| 40 | 32 | 91 | 14 | 16 | F05 x 6,5 | F07 x 8,5 | PQCE040 |
| 50 | 40 | 97 | 14 | 16 | F05 x 6,5 | F07 x 8,5 | PQCE050 |
| 63 | 50 | 114 | 14 | 16 | F05 x 6,5 | F07 x 8,5 | PQCE063 |

*F04 x 5,5 по запросу

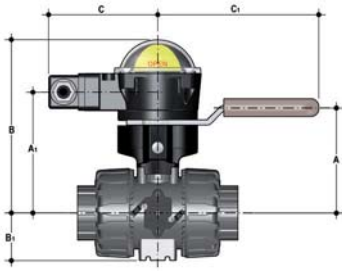


## MSKD

MSKD представляет собой датчик концевых положений – коробку с электромеханическими или индуктивными микровыключателями для дистанционной сигнализации положения крана. Установить его на ручной кран можно при помощи исполнительного модуля Power Quick.
Можно смонтировать датчик на кран VKD даже после установки крана в систему

| d | DN | A | $A_1$ | B | $B_1$ | C | $C_1$ | Артикул Электромеханические выключатели | Артикул Индуктивные выключатели | Артикул Выключатели Namur |
|---|---|---|---|---|---|---|---|---|---|---|
| 16 | 10 | 58 | 85 | 132,5 | 29 | 88,5 | 134 | MSKD1M | MSKD1I | MSKD1N |
| 20 | 15 | 58 | 85 | 132,5 | 29 | 88,5 | 134 | MSKD1M | MSKD1I | MSKD1N |
| 25 | 20 | 70,5 | 96 | 143,5 | 34,5 | 88,5 | 134 | MSKD1M | MSKD1I | MSKD1N |
| 32 | 25 | 74 | 101 | 148,5 | 39 | 88,5 | 134 | MSKD1M | MSKD1I | MSKD1N |
| 40 | 32 | 116 | 118 | 165,5 | 46 | 88,5 | 167 | MSKD2M | MSKD2I | MSKD2N |
| 50 | 40 | 122 | 124 | 171,5 | 52 | 88,5 | 167 | MSKD2M | MSKD2I | MSKD2N |
| 63 | 50 | 139 | 141 | 188,5 | 62 | 88,5 | 167 | MSKD2M | MSKD2I | MSKD2N |

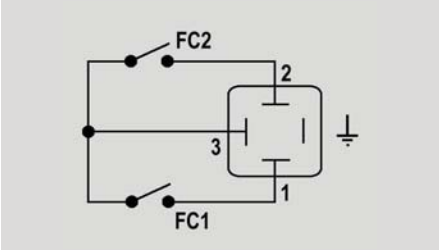


Электромеханические

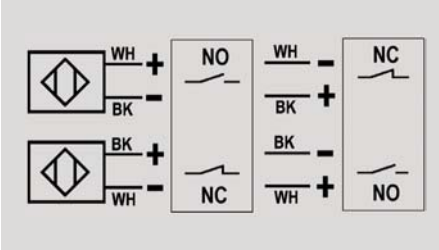


Индуктивные

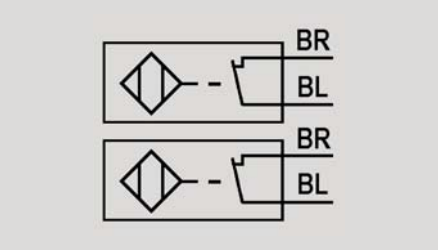


Namur

WH = белый; BK = черный; BL = синий; BR = коричневый

| Тип выключателей | Расход | Срок службы [число включений] | Напряжение рабочее | Напряжение номинальное | Рабочий ток | Падение напряжения | Холостой ток | Класс защиты |
|---|---|---|---|---|---|---|---|---|
| Электромеханические | 250 В - 5 А | $3 \times 10^7$ | - | - | - | - | - | IP65 |
| Индуктивные | - | - | 5 ÷ 36 В | - | 4 ÷ 36 В | < 4,6 В | < 4,6 В | IP65 |
| Namur* | - | - | 7,5 ÷ 30 В пост.тока** | 8,2 В пост.тока | < 30 мА** | - | - | IP65 |

* Используется с усилителем
** За пределами взрывоопасных зон

# КРЕПЛЕНИЕ СКОБАМИ И ОПОРАМИ

Во многих случаях краны любого типа, как ручные, так и моторизованные, требуют надлежащего крепления.

Краны серии VKD оснащены встроенными опорами, которые допускают анкерное крепление на корпус клапана без дополнительных компонентов.

Для установки на стене или на панели можно использовать специальную PMKD монтажную площадку, поставляемую в качестве принадлежности, которую фиксируют перед креплением крана.

PMKD монтажная площадка необходима также для выравнивания крана VKD относительно трубных зажимов FIP типа ZIKM и для выравнивания кранов различных размеров.

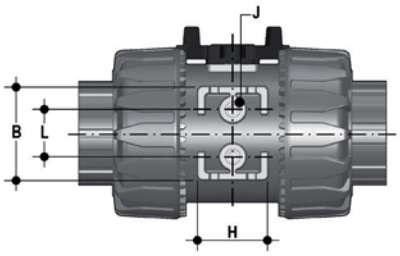


| d | DN | B | H | L | J* |
|---|---|---|---|---|---|
| 16 | 10 | 31,5 | 27 | 20 | M4 x 6 |
| 20 | 15 | 31,5 | 27 | 20 | M4 x 6 |
| 25 | 20 | 40 | 30 | 20 | M4 x 6 |
| 32 | 25 | 40 | 30 | 20 | M4 x 6 |
| 40 | 32 | 50 | 35 | 20 | M6 x 10 |
| 50 | 40 | 50 | 35 | 20 | M6 x 10 |
| 63 | 50 | 60 | 40 | 20 | M6 x 10 |

* С латунной вставкой для монтажа

# КОМПОНЕНТЫ

## ДЕТАЛИЗИРОВАННАЯ ВЗРЫВ-СХЕМА

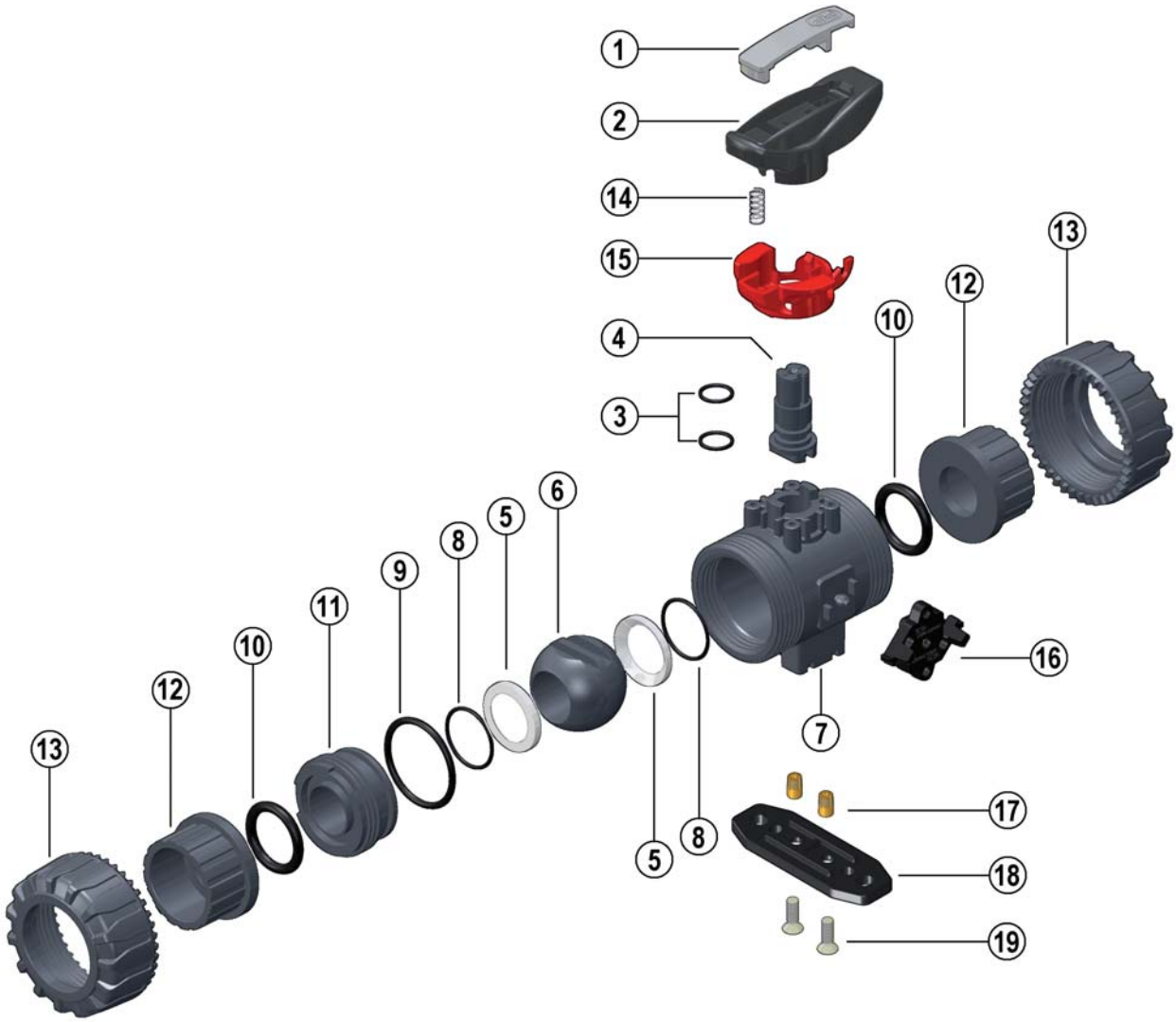


1 · Ключ-вставка (ПВХ - 1)
2 · Рукоятка (высокопрочный ПВХ - 1)
3 · Уплотнение штока (EPDM-FPM - 2)*
4 · Шток (ПВХ - 1)
5 · Седло шара (PTFE - 2)*
6 · Шар (ПВХ - 1)
7 · Корпус (ПВХ - 1)
8 · Уплотнение седла шара 5 (EPDM-FPM - 2)**
9 · Радиальное уплотнение опоры седла (EPDM-FPM - 1)*
10 · Торцевое уплотнение (EPDM-FPM - 2)*
11 · Опора седла шара (ПВХ - 1)
12 · Окончание (ПВХ - 2)
13 · Гайка (ПВХ - 2)
14 · Пружина (нерж. сталь* - 1)
15 · Блокиратор (PP-GR - 1)**
16 · Фиксатор DualBlock* (POM - 1)
17 · Забивная гайка (нерж. сталь или латунь - 2)**
18 · Монтажная площадка (PP-GR - 1)**
19 · Винт (нерж. сталь - 2)**

* Запчасти

** Принадлежности

В скобках указан материал компонента и число изделий в комплекте поставки

## РАЗБОРКА

1) Изолируйте кран от линии (сбросьте давление и опорожните трубопровод).
2) Разблокируйте гайки, нажав на рычаг устройства DUAL BLOCK® (16) в осевом направлении, отодвигая его от гайки (рис. 1-2). Можно и полностью снять блокировочное устройство с корпуса крана.
3) Полностью отвинтите гайки (13) и снимите корпус вбок.
4) Перед демонтажом крана необходимо слить остатки жидкости, открыв кран, установленный в вертикальном положении, на 45°.
5) После перевода крана в закрытое положение извлеките из рукоятки (2) специальную вставку (1) и вставьте два выступа в соответствующие проемы опоры прокладки (11); извлеките опору поворотом против часовой стрелки (рис. 3-4).
6) Потяните рукоятку (2) вверх, чтобы снять ее со штока (4).
7) Нажимайте на шар со стороны, обратной надписям REGOLARE - ADJUST, стараясь не поцарапать его, до выхода опоры прокладки (11), затем извлеките шар (6).
8) Нажимайте на шток (4) в направлении внутрь корпуса, пока не удастся извлечь его из корпуса.
9) Снимите уплотнительные кольца (3, 8, 9, 10) и уплотнительные прокладки шара из PTFE (5), извлекая их из посадочных мест в соответствии с деталировочным чертежом.

## СБОРКА

1) Все уплотнительные кольца (3, 8, 9, 10) необходимо вставить в специальные гнезда, как показано на деталировочном чертеже.
2) Вставьте шток управления (4) в корпус (7).
3) Вставьте уплотнительные прокладки шара из PTFE (5) в специальные гнезда корпуса (7) и опоры (11).
4) Установите шар (6) и поверните его в положение закрытия.
5) Вставьте в корпус опору (11) и привинтите ее по часовой стрелке до упора, пользуясь рукояткой (2).
6) Установите кран между окончаниями (12) и затяните гайки (13), следя, чтобы уплотнительные кольца торцевой герметизации (10) не выходили из гнезд.
7) Рукоятку (2) необходимо установить на шток (4).

**Примечание:** во время сборочных операций рекомендуется смазать резиновые прокладки. Следует помнить, что минеральные масла не годятся для этой цели, т.к. они агрессивны к этилен-пропилен каучуку (EPDM).

Рис. 1

Рис. 2

Рис. 3

Рис. 4

# УСТАНОВКА

Прежде чем приступить к установке, необходимо внимательно прочитать инструкции:

1) Проверьте, что трубы, к которым присоединяется клапан, выровнены по оси, во избежание механических нагрузок на резьбовые соединения крана.
2) Проверьте что на корпусе крана установлено устройство блокировки гаек DUAL BLOCK® (16).
3) Разблокируйте гайки, нажимая в осевом направлении на специальный рычаг разблокировки, отодвигая блокиратор от гайки, а затем отвинтите ее против часовой стрелки.
4) Отвинтите гайки (13) и наденьте их на отрезки труб.
5) Приклейте, приварите или привинтите окончания (12) к отрезкам труб.
6) Разместите корпус крана между окончаниями и полностью затяните гайки (13) вручную по часовой стрелке, не пользуясь ключами или другими инструментами, которые могут повредить поверхности гаек.
7) Заблокируйте гайки, вновь установив устройство DUAL BLOCK® в предназначенное для него гнездо, нажимая на него так, чтобы две защелки зафиксировали гайки.

8) При необходимости обеспечьте опору труб с помощью трубного зажима FIP или с помощью встроенной опоры крана (см. раздел “Крепление скобами и опорами”).

Кран VKD может быть оснащен блокиратором рукоятки, препятствующим повороту шара (поставляется отдельно).

После того как блок (14, 15) установлен, необходимо поднять рычаг (15) и выполнить поворот рукоятки (рис.6-7).

Кроме того, можно установить на рукоятку навесной замок для защиты оборудования от несанкционированного доступа (рис. 8).

Для регулировки уплотнений можно воспользоваться извлекаемой вставкой, расположенной на рукоятке (рис. 3-4).

Повторную регулировку уплотнений можно выполнить после установки крана на трубу, просто еще немного затянув накидные гайки. Такая "микрорегулировка", возможная только для кранов производства компании FIP благодаря запатентованной системе Seat stop, позволяет восстановить герметичность при износе уплотнительных прокладок шара из PTFE после большого числа маневров.

Операции микрорегулировки можно выполнить также при помощи набора Easytorque (рис. 5).

## ⚠ ПРЕДУПРЕЖДЕНИЯ

- Если используются летучие жидкости (например, перекись водорода H2O2 или гипохлорит натрия NaClO), рекомендуется из соображений безопасности обратиться в отдел технического обслуживания. Такие жидкости при испарении могут создавать опасное давление в зоне между корпусом и шаром.
- Необходимо всегда избегать резкого закрывания и защищать кран от случайных маневров.

Рис. 5

Рис. 6

Рис. 7

Рис. 8