avrora-arm.ru
+7 (495) 956-62-18

Охладители

Арматура для датчиков давления

- **Охладители — незаменимы при использовании датчиков давления в процессах с температурой измеряемой среды, превышающей допустимую рабочую.**

Назначение

Предназначены для охлаждения измеряемой среды, поступающей в рабочие полости приборов для измерения давления.

Конструктивные исполнения

Присоединительные размеры*:

- на входе среды: наружная резьба М20×1,5;
- на выходе среды: внутренняя резьба М20×1,5.

** — по специальному заказу возможно изготовление охладителей с другими присоединительными размерами.*

Материал корпуса — нержавеющая сталь 12Х18Н10Т.

ОС100-ОХ28

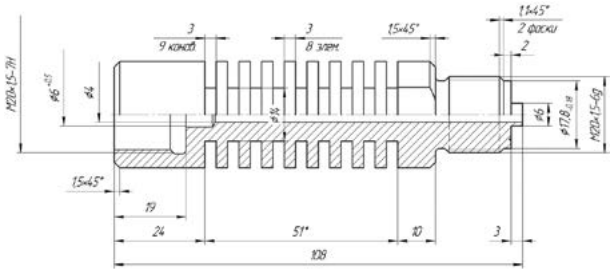

($T_{вх}$ = 280 °C, $T_{вых}$ = 50 °C)

ОС100-ОХ50

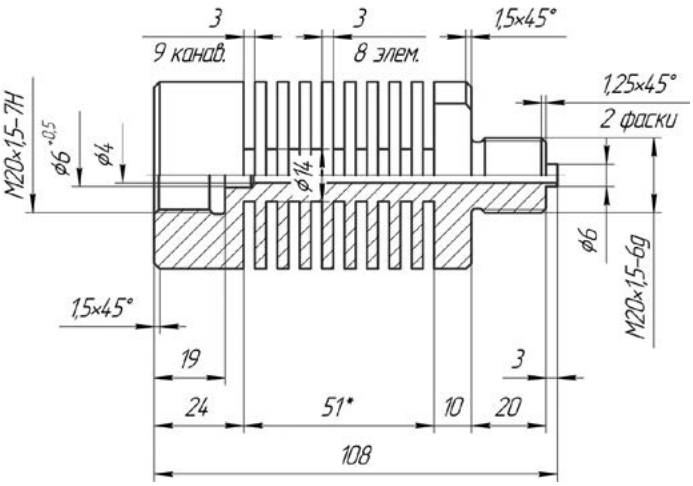

($T_{вх}$ = 350 °C, $T_{вых}$ = 50 °C)

Пример заказа

Охладитель ОС100-ОХ28