Видеокамера ВЭЛАН-ВИДЕО

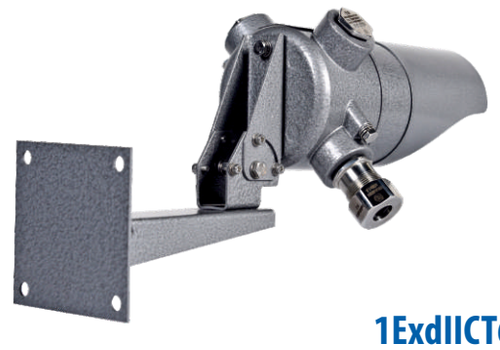

1ExdIICT6

Назначение

Взрывозащищённая видеокамера предназначена для видеонаблюдения, с целью обеспечения охраны, безопасности и контроля над технологическими процессами взрывоопасных и агрессивных производств, в условиях взрыво- и пожароопасных зон внутри и вне помещений.

Особенности

- ВЭЛАН-ВИДЕО имеет малые габариты и массу.
- ВЭЛАН-ВИДЕО комплектуется универсальным кронштейном, обеспечивающим крепление камеры видеонаблюдения на стену и на потолок.

Конструкция

У взрывозащищенной камеры видеонаблюдения серии ВЭЛАН-ВИДЕО круглый корпус и крышка, соединяющиеся между собой за счет резьбового соединения, образуют взрывонепроницаемую оболочку с видом защиты Exd. Внутри корпуса располагаются видеокамера, плата питания и управления подогревом, плата подогрева (если указана в заказе). Корпус установлен на универсальном кронштейне, который можно крепить как на стену, так и на потолок. На корпусе закреплен козырёк (если указан в заказе), защищающий стекло от попадания осадков и пыли, а видеокамеру от бликов от солнца и осветительных приборов.

Комплектность поставки

В стандартный комплект поставки входит видеокамера, в комплектации по наличию подогрева и козырька, в соответствии с заказом.

Взамен поставляемых по умолчанию кабельных вводов для небронированного кабеля, дополнительно заказываются:
- ВК-Х-ВЭЛ2БМ-М20-Exd для бронированного кабеля;
- ВК-Х-ВЭЛ2БТ-М20-Exd-G1/2 для бронированного или небронированного кабеля проложенного в трубе;
- ВК-Х-ВЭЛ2БТ-М20-Exd-G1/2 и муфту ММРн-15 для бронированного или небронированного кабеля проложенного в металлорукаве.

Структура условного обозначения

ВЭЛАН-ВИДЕО - Х1 (Х2Х3) - Х4 - Х5 - Х6

ВЭЛАН-ВИДЕО – взрывозащищенная видеокамера.

Х1 – фокусное расстояние объектива, мм: 2,5; 2,8; 3,0; 3,6; 6,0; 8,0; 12,0; 16,0.

Х2 – напряжение питания, В: 12, 24, 36, 127,230.

Х3 – тип тока: AC, DC.

Х4 – индекс, указывающий на наличие подогрева видеокамеры: П. В том случае, если подогрев нее требуется, индекс не указывается.

Х5 – индекс, указывающий на наличие козырька у видеокамеры: К. В том случае, если козырёк не требуется, индекс не указывается.

Х6 – вид климатического исполнения и категория размещения по ГОСТ 15150: УХЛ1 – для исполнения с подогревом, УХЛ4 или УХЛ5 – для исполнения без подогрева.

Примечание: По умолчанию видеокамера комплектуется двумя кабельными вводами ВК-С-ВЭЛ4- М20-Exd, для небронированного кабеля. В случае необходимости заказа видеокамеры с другими кабельными вводами, после условного обозначения видеокамеры, нужно дополнительно прописать слова «в комплекте с двумя кабельными вводами» и перечислить их обозначение основываясь на перечне кабельных вводов в главе «КОМПЛЕКТНОСТЬ ПОСТАВКИ».

Пример формулировки заказа:

ВЭЛАН-ВИДЕО-3,0(230АС)-П-К-УХЛ1

Пример записи обозначения видеокамеры с фокусным расстоянием объектива 3,0 мм, напряжением питания 230В переменного тока, подогревом, козырьком, климатическим исполнением и категорией размещения УХЛ1.

ВЭЛАН-ВИДЕО-3,0(230АС)- УХЛ4

Пример записи обозначения видеокамеры с фокусным расстоянием объектива 3,0 мм, напряжением питания 230В переменного тока, без подогрева, без козырька, климатическим исполнением и категорией размещения УХЛ4.

Технические характеристики

Маркировка взрывозащиты	1ExdIICT6
Степень защиты от внешних воздействий	IP65
Фокусное расстояние объектива	2,5; 2,8; 3,0; 3,6; 6,0; 8,0; 12,0; 16,0 мм
Климатическое исполнение	УХЛ1, УХЛ4, УХЛ5
Температура окружающей среды	УХЛ1 от -60°С до +40°С УХЛ4 от +1°С до +35°С УХЛ5 от -10°С до +35°С
Напряжение питания AC/DC	12, 24, 36, 127, 230 В
Мощность подогрева	8 Вт
Максимально потребляемая мощность	8,5 Вт
Масса	2,5 кг
Диаметр вводимых кабелей	от 7 до 14 мм
Зажимы для подключения кабеля	4х(1,0-2,5мм^2) (L1+L+N+PE) AV(-) (AV) витая пара от 1 до 2,5 мм^2
Номер технических условий	ПИНЮ.676147.107 ТУ

Технические характеристики

Сенсор	1/3" Sony 960H Exview HAD CCD II
Чувствительность (минимальная освещенность на объекте)	0,19 люкс/F2,0
Размер матрицы	1/3", 1/4" по спец заказу
Разрешающая способность, цвет/ч-б	650/700 ТВ линий
Верхний порог яркости	60 000 люкс
Электронный затвор	1/50 ... 1/100 000
Автоматический баланс белого	есть
Автоматическая регулировка усиления (АРУ)	есть
Отношение сигнал/шум	50 дБ
Выходной видеосигнал	1 В/75 Ом PAL
Цветная/черно-белая	по требованию заказчика
Аналоговая/цифровая	по требованию заказчика
Зум/фокусировка	отсутствуют
Беспроводное соединение	отсутствуют
ИК подсветка (ночная съемка)	отсутствуют

Используемые объективы

Фокусное расстояние	Угол обзора
2,5 мм	103° (гор.) 77° (верт.)
2,8 мм	98° (гор.) 73° (верт.)
3,0 мм	90° (гор.) 64° (верт.)
3,6 мм	78° (гор.) 55° (верт.)
6,0 мм	50° (гор.) 38° (верт.)
8,0 мм	38° (гор.) 29° (верт.)
12,0 мм	25° (гор.) 19° (верт.)
16,0 мм	17° (гор.) 19° (верт.)

Возможность регулировки поворота при установке:
при креплении универсального кронштейна *на стену*:
- углы поворота вверх-вниз: +70º, -76º соответственно;
- углы поворота вправо-влево: 90º в каждую сторону;

при креплении универсального кронштейна *на потолок (балку и т.д)*:
- углы поворота вверх-вниз: +20º, -90º соответственно;
- углы поворота вправо-влево: 180º в каждую сторону с шагом в 30 градусов.
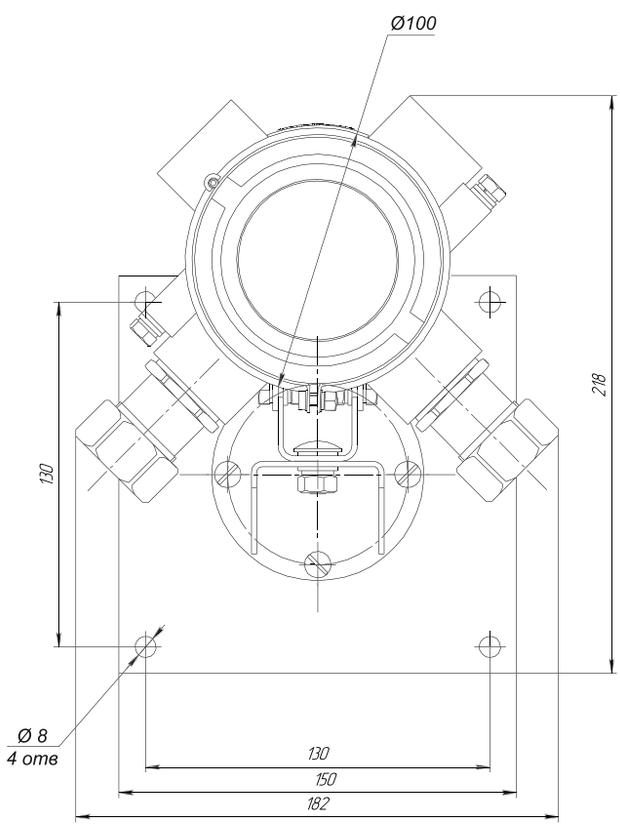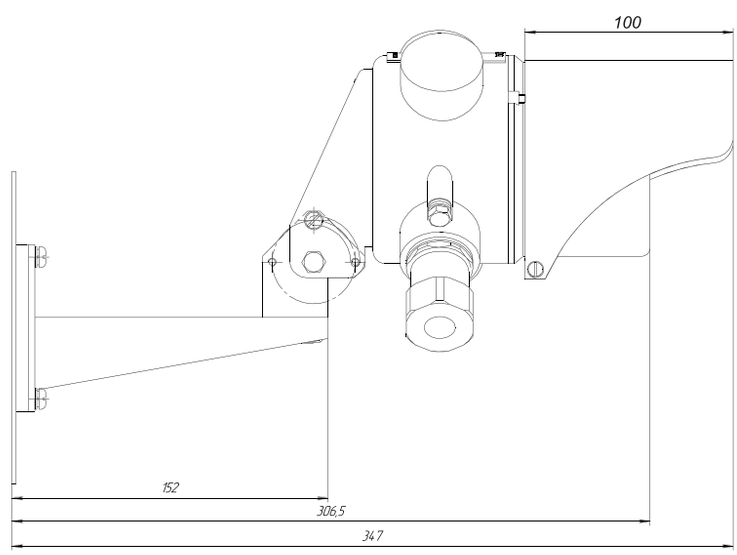
Габаритные и присоединительные размеры