CV216/316,225/325,240/340S/E

РЕГУЛИРУЮЩИЕ КЛАПАНЫ/ 2- И 3-ХОДОВЫЕ

РЕГУЛИРУЮЩИЙ КЛАПАН

Применяется в системах технологических процессов для разных сред. Доступен в исполнении с удлиненной сальниковой камерой или уплотнением штока с сильфоном из нержавеющей стали, а так же в исполнении клапана из нержавеющей стали с температурным диапазоном от -30°C до 350°C.

УПРАВЛЕНИЕ ОТ МИКРОПРОЦЕССОРА

Многофункциональный и настраиваемый.

РАЗЛИЧНЫЕ МАТЕРИАЛЫ ИСПОЛНЕНИЯ КОРПУСА - РАЗНЫЕ КЛАССЫ ПО ДАВЛЕНИЮ

Имеются в наличии корпуса, изготовленные из чугуна, сфероидального графита, литого железа и нержавеющей стали - от PN 16 до PN 40.

3-ХОДОВОЙ МНОГО-ФУНКЦИОНАЛЬНЫЙ

Пригоден для использования в качестве смесительного или перепускного клапана.

we knowhow

ТЕХНИЧЕСКИЕ ХАРАКТЕРИСТИКИ

Область применения:
Охлажденная и горячая вода с макс. 50% антифриза и антикоррозийного состава: гликоль, гликоль этилового спирта, моноэтиловый спирт, этил, метанол, глицерин, антифриз "Antifrogen® N+L", среда на основе минерального масла, пара, нефтепродуктов, кислот и щелочи.

Функция:
CV216/225/240S/240E: 2-ходовой регулирующий клапан
CV316/325/340S/340E: 3-ходовой смесительный или перепускной клапан

Характеристики:
CV 216/225/240S/240E:
DN 15-50: равнопроцентная пропускная характеристика (выборочно: линейная характеристика)
DN 65-300: равнопроцентная пропускная характеристика (выборочно: линейная характеристика)
Перфорированный плунжер: равнопроцентная пропускная характеристика (выборочно: линейная характеристика)

CV 316/325/340S/340E:
DN 15-40: A-AB равнопроцентная пропускная характеристика (выборочно: линейная характеристика), B-AB линейная характеристика
DN 50-300: A-AB равнопроцентная пропускная характеристика (выборочно: линейная характеристика), B-AB линейная характеристика

Монтажный размер:
CV216: DN 125-300
CV316: DN 15-300
CV225/325: DN 15-200
CV240/340S, CV240/340E: DN 15-300

Класс по давлению:
CV216/316: PN 16
CV225/325: PN 16/25/40
CV225/325 (DN 150): PN 16/25
CV225/325 (DN 200): PN 16
CV240S/340S: PN 16/25/40
CV240E/340E: PN 16/25/40

Температура:
Макс. рабочая температура: 200°C
Мин. рабочая температура: 0°C
По вопросам более низких и высоких температурах (-30°C – 350°C) обращайтесь в компанию "IMI International".

Материал:
Корпус:
CV216/216[1]: Чугун EN-JL1040
CV225/325: Сфероидальный графит EN-JS1024
CV240S/340S: Литое железо 1.0619+N
CV240E/340E: Нержавеющая сталь 1.4408
Плунжер: Хромоникелевая сталь 1.4057. CV240E/340E: Хромоникелевая сталь 1.4571.
Шток: Хромомолибденовая сталь 1.4122. CV240E/340E: Хромоникелевая сталь 1.4571.

Уплотнение штока:
Уплотнительные кольца из EPDM: 0 - 180°C (Охлажденная и горячая: вода с макс. 50% антифриза и антикоррозийного состава: гликоль, гликоль этилового спирта, моноэтиловый спирт, этил, метанол, глицерин, антифриз "Antifrogen® N+L).
Уплотнительные кольца из фторкаучука: 0 - 200°C (среда на основе минерального масла).
Уплотнительные кольца из фторполимера "Fluoraz®": 0 - 200°C (горячая вода, пар, нефтепродукты, кислоты, щелочь).
Графитная набивка[2]: 0 - 350°C (горячая вода, пар, нефтепродукты, кислоты, щелочь).

Маркировка:
TA, PN, DN и указатель направления потока.
(в случае 3-ходовых клапанов маркируются также каналы - A, B, AB)

Тип соединения:
CV216/225/316/325: Фланцы согласно EN 1092-2, тип 21.
CV240S/240E/340S/340E: Фланцы согласно EN 1092-1, тип 21.

Монтажный размер:
В соответствии с EN 558-1, основной ряд 1.

Интенсивность утечки:
EN 1349 - утечка через седло клапана IV L1 (≤ 0.01% от значения Kvs).

Макс. высота подъема регулирующего клапана:
DN 15-40: 20 мм
DN 50-65: 30 мм
DN 80-100: 50 мм
DN 125-200: 60 мм
DN 250-300: 80 мм

Рабочий диапазон:
≥50:1

Приводы:
MC103, MC163, MC253, MC403, MC503, MC1003 или MC1503.

1) В связи с заменой материала мы оставляем за собой право поставлять клапаны, изготовленные с большим ключением сфероидального графита EN-JS1024.
2) Только в сочетании с насадкой корпуса сальника или уплотнением штока с сильфоном из нержавеющей стали.

ВАРИАНТЫ ИСПОЛНЕНИЯ КЛАПАНА И ВСПОМОГАТЕЛЬНОЕ ОБОРУДОВАНИЕ

Для двух- и трехходовых клапанов:

- Соединительные уголки корпуса;
  - с канавкой согласно EN 1092-1, тип D,
  - со впадиной согласно EN 1092-1, тип F,
  - с выступом согласно EN 1092-1, тип E,
- Корпус и седло плунжера пришлифованы; EN 1349 - утечка через седло клапана IV-S1 L1 (≤ 0.0005% от значения Kvs).
- Плунжер с мягким уплотнением, выполненным из каучука NBR , EPDM, ПТФЭ; EN 1349 – утечка через седло клапана VI G1 (непроницаемое уплотнение).
- Подогреватель штока: Температура вплоть до -30°C, 24 В перем. тока, 50 Гц, или 24 В пост. тока, макс.мощность ≈ 200 ВА, PN ≈ 60 ВА, S1 100% ПВ, IP 54.
- Трансформатор для подогревателя штока: 230/24 В перем. тока, 50 Гц.
- Уплотнение штока с сильфоном из нержавеющей стали;
  - для клапанов, выполненных из литого железа, -10°C - 200°C.
  - для клапанов, изготовленных из сфероидального графита и литого железа, -10°C - 350°C (сальник выполнен из графита).
  - для клапанов, изготовленных из нержавеющей стали, -30°C - 350°C (сальник выполнен из графита).
- Насадка корпуса сальника: 100 мм
  - для клапанов, изготовленных из сфероидального графита.
  - и литого железа -10°C - 350°C.
  - для клапанов, выполненных из нержавеющей стали, -30°C - 350°C.
- Специальное антикоррозийное покрытие из эпоксидной смолы на случай конденсации воды, макс. 80°C [3].
- Исполнение без применения технического силикона, макс.180°C.
- Обезжирен и не содержит масло для использования кислорода.

Для двухходовых клапанов:

- Резьбовое седло;
  - для клапанов, изготовленных из чугуна, сфероидального графита и литого железа 1.4122 (незакаленного или закаленного).
  - для клапанов, выполненных из нержавеющей стали (1.4571).
- Перфорированный плунжер;
  - для клапанов, изготовленных из чугуна, сфероидального графита и литого железа 1,4057 (незакаленного или закаленного).
  - для клапанов, выполненных из нержавеющей стали (1.4571).
- Седло корпуса, покрытое проволокой SKWAM или сплавом Stellit 6 [4].
- Разгруженный плунжер, макс.рабочая температура 200°C.

3) За исключением клапанов, изготовленных из нержавеющей стали.
4) Только для клапанов, выполненных из литого железа или нержавеющей стали.

CV216/316,225/325,240/340S/E

CV216 – 2-ХОДОВОЙ

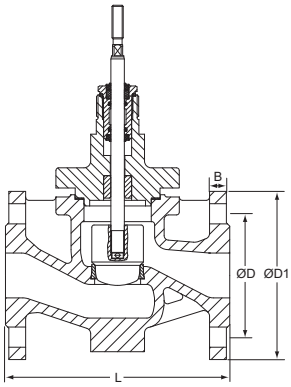

PN 16

Код заказа	DN	D	D1	Кол-во болтов	L	B	Kvs	Kг
60-236-191	125	210	250	8 x Ø18	400	24	125	61
60-236-291	125	210	250	8 x Ø18	400	24	160	61
60-236-391	125	210	250	8 x Ø18	400	24	200	61
60-236-491	125	210	250	8 x Ø18	400	24	250	61
60-236-192	150	240	285	8 x Ø22	480	24	200	93
60-236-292	150	240	285	8 x Ø22	480	24	250	93
60-236-392	150	240	285	8 x Ø22	480	24	315	93
60-236-492	150	240	285	8 x Ø22	480	24	400	93
60-236-193	200	295	340	12 x Ø22	600	30	315	230
60-236-293	200	295	340	12 x Ø22	600	30	400	230
60-236-393	200	295	340	12 x Ø22	600	30	500	230
60-236-493	200	295	340	12 x Ø22	600	30	630	230
60-236-194	250	355	405	12 x Ø26	730	32	400	290
60-236-294	250	355	405	12 x Ø26	730	32	500	290
60-236-394	250	355	405	12 x Ø26	730	32	630	290
60-236-494	250	355	405	12 x Ø26	730	32	800	290
60-236-195	300	410	460	12 x Ø26	850	32	630	380
60-236-295	300	410	460	12 x Ø26	850	32	800	380
60-236-395	300	410	460	12 x Ø26	850	32	1000	380
60-236-495	300	410	460	12 x Ø26	850	32	1250	380

CV316 – 3-ХОДОВОЙ

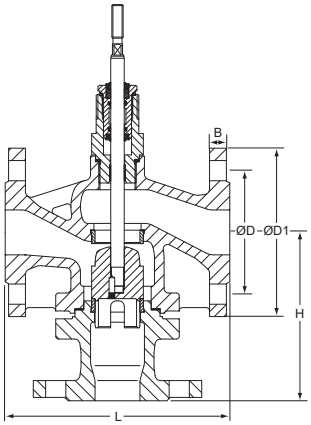

PN 16

Код заказа	DN	D	D1	Кол-во болтов	L	H	B	Kvs	Kг
60-336-815	15	65	95	4 x Ø14	130	130	16	2,5	4
60-336-915	15	65	95	4 x Ø14	130	130	16	4	4
60-336-120	20	75	105	4 x Ø14	150	130	16	2,5	6
60-336-220	20	75	105	4 x Ø14	150	130	16	4	6
60-336-320	20	75	105	4 x Ø14	150	130	16	5	6
60-336-420	20	75	105	4 x Ø14	150	130	16	6,3	6
60-336-125	25	85	115	4 x Ø14	160	130	18	5	7
60-336-336	25	85	115	4 x Ø14	160	130	18	6,3	7
60-336-335	25	85	115	4 x Ø14	160	130	18	8	7
60-336-425	25	85	115	4 x Ø14	160	130	18	10	7
60-336-132	32	100	140	4 x Ø18	180	150	18	8	8
60-336-232	32	100	140	4 x Ø18	180	150	18	10	8
60-336-332	32	100	140	4 x Ø18	180	150	18	12,5	8
60-336-432	32	100	140	4 x Ø18	180	150	18	16	8
60-336-140	40	110	150	4 x Ø18	200	150	18	12,5	11
60-336-240	40	110	150	4 x Ø18	200	150	18	16	11
60-336-340	40	110	150	4 x Ø18	200	150	18	20	11
60-336-440	40	110	150	4 x Ø18	200	150	18	25	11

→

CV216/316,225/325,240/340S/E

Код заказа	DN	D	D1	Кол-во болтов	L	H	B	Kvs	Kг
60-336-150	50	125	165	4 x Ø18	230	160	20	20	13
60-336-250	50	125	165	4 x Ø18	230	160	20	25	13
60-336-350	50	125	165	4 x Ø18	230	160	20	31,5	13
60-336-450	50	125	165	4 x Ø18	230	160	20	40	13
60-336-165	65	145	185	4 x Ø18	290	170	20	31,5	17
60-336-265	65	145	185	4 x Ø18	290	170	20	40	17
60-336-365	65	145	185	4 x Ø18	290	170	20	50	17
60-336-465	65	145	185	4 x Ø18	290	170	20	63	17
60-336-180	80	160	200	8 x Ø18	310	215	20	50	30
60-336-280	80	160	200	8 x Ø18	310	215	20	63	30
60-336-380	80	160	200	8 x Ø18	310	215	20	80	30
60-336-480	80	160	200	8 x Ø18	310	215	20	100	30
60-336-190	100	180	220	8 x Ø18	350	215	22	80	42
60-336-290	100	180	220	8 x Ø18	350	215	22	100	42
60-336-390	100	180	220	8 x Ø18	350	215	22	125	42
60-336-490	100	180	220	8 x Ø18	350	215	22	160	42
60-336-191	125	210	250	8 x Ø18	400	260	24	125	61
60-336-291	125	210	250	8 x Ø18	400	260	24	160	61
60-336-391	125	210	250	8 x Ø18	400	260	24	200	61
60-336-491	125	210	250	8 x Ø18	400	260	24	250	61
60-336-192	150	240	285	8 x Ø22	480	280	24	200	93
60-336-292	150	240	285	8 x Ø22	480	280	24	250	93
60-336-392	150	240	285	8 x Ø22	480	280	24	315	93
60-336-492	150	240	285	8 x Ø22	480	280	24	400	93
60-336-193	200	295	340	12 x Ø22	600	400	30	315	230
60-336-293	200	295	340	12 x Ø22	600	400	30	400	230
60-336-393	200	295	340	12 x Ø22	600	400	30	500	230
60-336-493	200	295	340	12 x Ø22	600	400	30	630	230
60-336-194	250	355	405	12 x Ø26	730	450	32	400	290
60-336-294	250	355	405	12 x Ø26	730	450	32	500	290
60-336-394	250	355	405	12 x Ø26	730	450	32	630	290
60-336-494	250	355	405	12 x Ø26	730	450	32	800	290
60-336-195	300	410	460	12 x Ø26	850	550	32	630	380
60-336-295	300	410	460	12 x Ø26	850	550	32	800	380
60-336-395	300	410	460	12 x Ø26	850	550	32	1000	380
60-336-495	300	410	460	12 x Ø26	850	550	32	1250	380

CV225 – 2-ХОДОВОЙ

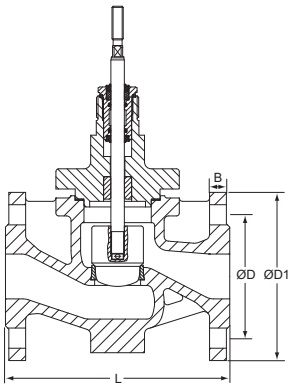

PN 16-40

Код заказа	DN	D	D1	Кол-во болтов	L	B	Kvs	Kг
60-246-115	15	65	95	4 x Ø14	130	16	0,16	4
60-246-215	15	65	95	4 x Ø14	130	16	0,25	4
60-246-315	15	65	95	4 x Ø14	130	16	0,4	4
60-246-415	15	65	95	4 x Ø14	130	16	0,63	4
60-246-515	15	65	95	4 x Ø14	130	16	1	4
60-246-615	15	65	95	4 x Ø14	130	16	1,25	4
60-246-715	15	65	95	4 x Ø14	130	16	1,6	4
60-246-815	15	65	95	4 x Ø14	130	16	2,5	4
60-246-915	15	65	95	4 x Ø14	130	16	4	4
60-246-120	20	75	105	4 x Ø14	150	16	2,5	6
60-246-220	20	75	105	4 x Ø14	150	16	4	6
60-246-320	20	75	105	4 x Ø14	150	16	5	6
60-246-420	20	75	105	4 x Ø14	150	16	6,3	6
60-246-125	25	85	115	4 x Ø14	160	18	5	7
60-246-236	25	85	115	4 x Ø14	160	18	6,3	7
60-246-335	25	85	115	4 x Ø14	160	18	8	7
60-246-425	25	85	115	4 x Ø14	160	18	10	7
60-246-132	32	100	140	4 x Ø18	180	18	8	8
60-246-232	32	100	140	4 x Ø18	180	18	10	8
60-246-332	32	100	140	4 x Ø18	180	18	12,5	8
60-246-432	32	100	140	4 x Ø18	180	18	16	8
60-246-140	40	110	150	4 x Ø18	200	18	12,5	11
60-246-240	40	110	150	4 x Ø18	200	18	16	11
60-246-340	40	110	150	4 x Ø18	200	18	20	11
60-246-440	40	110	150	4 x Ø18	200	18	25	11
60-246-150	50	125	165	4 x Ø18	230	20	20	13
60-246-250	50	125	165	4 x Ø18	230	20	25	13
60-246-350	50	125	165	4 x Ø18	230	20	31,5	13
60-246-450	50	125	165	4 x Ø18	230	20	40	13
60-246-180	80	160	200	8 x Ø18	310	20	50	30
60-246-280	80	160	200	8 x Ø18	310	20	63	30
60-246-380	80	160	200	8 x Ø18	310	20	80	30
60-246-480	80	160	200	8 x Ø18	310	20	100	30

PN 16

Код заказа	DN	D	D1	Кол-во болтов	L	B	Kvs	Kг
60-246-565	65	145	185	4 x Ø18	290	20	31,5	17
60-246-665	65	145	185	4 x Ø18	290	20	40	17
60-246-765	65	145	185	4 x Ø18	290	20	50	17
60-246-865	65	145	185	4 x Ø18	290	20	63	17
60-246-590	100	180	220	8 x Ø18	350	22	80	42
60-246-690	100	180	220	8 x Ø18	350	22	100	42
60-246-790	100	180	220	8 x Ø18	350	22	125	42
60-246-890	100	180	220	8 x Ø18	350	22	160	42
60-246-193	200	295	340	12 x Ø22	600	30	315	230
60-246-293	200	295	340	12 x Ø22	600	30	400	230
60-246-393	200	295	340	12 x Ø22	600	30	500	230
60-246-493	200	295	340	12 x Ø22	600	30	630	230

PN 25-40

Код заказа	DN	D	D1	Кол-во болтов	L	B	Kvs	Кг
60-246-165	65	145	185	8 x Ø18	290	20	31,5	17
60-246-265	65	145	185	8 x Ø18	290	20	40	17
60-246-365	65	145	185	8 x Ø18	290	20	50	17
60-246-465	65	145	185	8 x Ø18	290	20	63	17
60-246-190	100	190	235	8 x Ø22	350	22	80	42
60-246-290	100	190	235	8 x Ø22	350	22	100	42
60-246-390	100	190	235	8 x Ø22	350	22	125	42
60-246-490	100	190	235	8 x Ø22	350	22	160	42
60-246-191	125	220	270	8 x Ø26	400	24	125	61
60-246-291	125	220	270	8 x Ø26	400	24	160	61
60-246-391	125	220	270	8 x Ø26	400	24	200	61
60-246-491	125	220	270	8 x Ø26	400	24	250	61

PN 25

Код заказа	DN	D	D1	Кол-во болтов	L	B	Kvs	Кг
60-246-192	150	250	300	8 x Ø26	480	24	200	93
60-246-292	150	250	300	8 x Ø26	480	24	250	93
60-246-392	150	250	300	8 x Ø26	480	24	315	93
60-246-492	150	250	300	8 x Ø26	480	24	400	93

CV325 – 3-ХОДОВОЙ

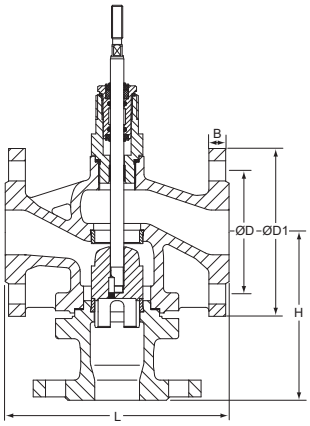

PN 16-40

Код заказа	DN	D	D1	Кол-во болтов	L	H	B	Kvs	Кг
60-346-115	15	65	95	4 x Ø14	130	130	16	2,5	5
60-346-215	15	65	95	4 x Ø14	130	130	16	4	5
60-346-120	20	75	105	4 x Ø14	150	130	16	2,5	6
60-346-220	20	75	105	4 x Ø14	150	130	16	4	6
60-346-320	20	75	105	4 x Ø14	150	130	16	5	6
60-346-420	20	75	105	4 x Ø14	150	130	16	6,3	6
60-346-125	25	85	115	4 x Ø14	160	130	18	5	8
60-346-336	25	85	115	4 x Ø14	160	130	18	6,3	8
60-346-335	25	85	115	4 x Ø14	160	130	18	8	8
60-346-425	25	85	115	4 x Ø14	160	130	18	10	8
60-346-132	32	100	140	4 x Ø18	180	150	18	8	10
60-346-232	32	100	140	4 x Ø18	180	150	18	10	10
60-346-332	32	100	140	4 x Ø18	180	150	18	12,5	10
60-346-432	32	100	140	4 x Ø18	180	150	18	16	10
60-346-140	40	110	150	4 x Ø18	200	150	18	12,5	12
60-346-240	40	110	150	4 x Ø18	200	150	18	16	12
60-346-340	40	110	150	4 x Ø18	200	150	18	20	12
60-346-440	40	110	150	4 x Ø18	200	150	18	25	12
60-346-150	50	125	165	4 x Ø18	230	160	20	20	16
60-346-250	50	125	165	4 x Ø18	230	160	20	25	16
60-346-350	50	125	165	4 x Ø18	230	160	20	31,5	16
60-346-450	50	125	165	4 x Ø18	230	160	20	40	16
60-346-180	80	160	200	8 x Ø18	310	215	20	50	30
60-346-280	80	160	200	8 x Ø18	310	215	20	63	30
60-346-380	80	160	200	8 x Ø18	310	215	20	80	30
60-346-480	80	160	200	8 x Ø18	310	215	20	100	30

PN 16

Код заказа	DN	D	D1	Кол-во болтов	L	H	B	Kvs	Кг
60-346-565	65	145	185	4 x Ø18	290	170	20	31,5	20
60-346-665	65	145	185	4 x Ø18	290	170	20	40	17
60-346-765	65	145	185	4 x Ø18	290	170	20	50	17
60-346-865	65	145	185	4 x Ø18	290	170	20	63	17
60-346-590	100	180	220	8 x Ø18	350	215	22	80	42
60-346-690	100	180	220	8 x Ø18	350	215	22	100	42
60-346-790	100	180	220	8 x Ø18	350	215	22	125	42
60-346-890	100	180	220	8 x Ø18	350	215	22	160	42
60-346-193	200	295	340	12 x Ø22	600	400	30	315	230
60-346-293	200	295	340	12 x Ø22	600	400	30	400	230
60-346-393	200	295	340	12 x Ø22	600	400	30	500	230
60-346-493	200	295	340	12 x Ø22	600	400	30	630	230

PN 25-40

Код заказа	DN	D	D1	Кол-во болтов	L	H	B	Kvs	Кг
60-346-165	65	145	185	8 x Ø18	290	170	20	31,5	20
60-346-265	65	145	185	8 x Ø18	290	170	20	40	20
60-346-365	65	145	185	8 x Ø18	290	170	20	50	20
60-346-465	65	145	185	8 x Ø18	290	170	20	63	20
60-346-190	100	190	235	8 x Ø22	350	215	22	80	42
60-346-290	100	190	235	8 x Ø22	350	215	22	100	42
60-346-390	100	190	235	8 x Ø22	350	215	22	125	42
60-346-490	100	190	235	8 x Ø22	350	215	22	160	42
60-346-191	125	220	270	8 x Ø26	400	260	24	125	61
60-346-291	125	220	270	8 x Ø26	400	260	24	160	61
60-346-391	125	220	270	8 x Ø26	400	260	24	200	61
60-346-491	125	220	270	8 x Ø26	400	260	24	250	61

PN 25

Код заказа	DN	D	D1	Кол-во болтов	L	H	B	Kvs	Кг
60-346-192	150	250	300	8 x Ø26	480	280	24	200	104
60-346-292	150	250	300	8 x Ø26	480	280	24	250	104
60-346-392	150	250	300	8 x Ø26	480	280	24	315	104
60-346-492	150	250	300	8 x Ø26	480	280	24	400	104

CV240S – 2-ХОДОВОЙ

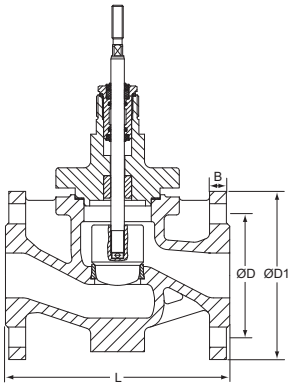

PN 40

Код заказа	DN	D	D1	Кол-во болтов	L	B	Kvs	Kг
60-258-115	15	65	95	4 x Ø14	130	16	0,16	7
60-258-215	15	65	95	4 x Ø14	130	16	0,25	7
60-258-315	15	65	95	4 x Ø14	130	16	0,4	7
60-258-415	15	65	95	4 x Ø14	130	16	0,63	7
60-258-515	15	65	95	4 x Ø14	130	16	1	7
60-258-615	15	65	95	4 x Ø14	130	16	1,25	7
60-258-715	15	65	95	4 x Ø14	130	16	1,6	7
60-258-815	15	65	95	4 x Ø14	130	16	2,5	7
60-258-915	15	65	95	4 x Ø14	130	16	4	7
60-258-120	20	75	105	4 x Ø14	150	18	2,5	8
60-258-220	20	75	105	4 x Ø14	150	18	4	8
60-258-320	20	75	105	4 x Ø14	150	18	5	8
60-258-420	20	75	105	4 x Ø14	150	18	6,3	8
60-258-125	25	85	115	4 x Ø14	160	18	5	10
60-258-225	25	85	115	4 x Ø14	160	18	6,3	10
60-258-325	25	85	115	4 x Ø14	160	18	8	10
60-258-425	25	85	115	4 x Ø14	160	18	10	10
60-258-132	32	100	140	4 x Ø18	180	18	8	13
60-258-232	32	100	140	4 x Ø18	180	18	10	13
60-258-332	32	100	140	4 x Ø18	180	18	12,5	13
60-258-432	32	100	140	4 x Ø18	180	18	16	13
60-258-140	40	110	150	4 x Ø18	200	18	12,5	14
60-258-240	40	110	150	4 x Ø18	200	18	16	14
60-258-340	40	110	150	4 x Ø18	200	18	20	14
60-258-440	40	110	150	4 x Ø18	200	18	25	14
60-258-150	50	125	165	4 x Ø18	230	20	20	19
60-258-250	50	125	165	4 x Ø18	230	20	25	19
60-258-350	50	125	165	4 x Ø18	230	20	31,5	19
60-258-450	50	125	165	4 x Ø18	230	20	40	19
60-258-165	65	145	185	8 x Ø18	290	22	31,5	27
60-258-265	65	145	185	8 x Ø18	290	22	40	27
60-258-365	65	145	185	8 x Ø18	290	22	50	27
60-258-465	65	145	185	8 x Ø18	290	22	63	27
60-258-180	80	160	200	8 x Ø18	310	24	50	38
60-258-280	80	160	200	8 x Ø18	310	24	63	38
60-258-380	80	160	200	8 x Ø18	310	24	80	38
60-258-480	80	160	200	8 x Ø18	310	24	100	38
60-258-190	100	190	235	8 x Ø22	350	24	80	53
60-258-290	100	190	235	8 x Ø22	350	24	100	53
60-258-390	100	190	235	8 x Ø22	350	24	125	53
60-258-490	100	190	235	8 x Ø22	350	24	160	53
60-258-191	125	220	270	8 x Ø26	400	26	125	67
60-258-291	125	220	270	8 x Ø26	400	26	160	67
60-258-391	125	220	270	8 x Ø26	400	26	200	67
60-258-491	125	220	270	8 x Ø26	400	26	250	67

→

CV216/316,225/325,240/340S/E

Код заказа	DN	D	D1	Кол-во болтов	L	B	Kvs	Kr
60-258-192	150	250	300	8 x Ø26	480	28	200	102
60-258-292	150	250	300	8 x Ø26	480	28	250	102
60-258-392	150	250	300	8 x Ø26	480	28	315	102
60-258-492	150	250	300	8 x Ø26	480	28	400	102
60-258-193	200	320	375	12 x Ø30	600	34	315	260
60-258-293	200	320	375	12 x Ø30	600	34	400	260
60-258-393	200	320	375	12 x Ø30	600	34	500	260
60-258-493	200	320	375	12 x Ø30	600	34	630	260
60-258-194	250	385	450	12 x Ø33	730	38	400	355
60-258-294	250	385	450	12 x Ø33	730	38	500	355
60-258-394	250	385	450	12 x Ø33	730	38	630	355
60-258-494	250	385	450	12 x Ø33	730	38	800	355
60-258-195	300	450	515	16 x Ø33	850	42	630	460
60-258-295	300	450	515	16 x Ø33	850	42	800	460
60-258-395	300	450	515	16 x Ø33	850	42	1000	460
60-258-495	300	450	515	16 x Ø33	850	42	1250	460

CV340S – 3-ХОДОВОЙ

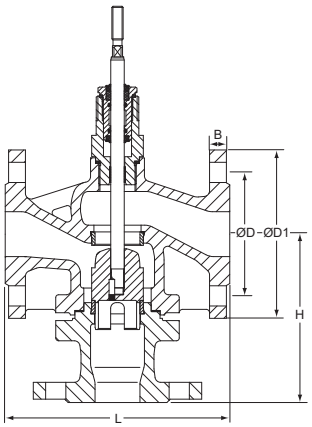

PN 40

Код заказа	DN	D	D1	Кол-во болтов	L	H	B	Kvs	Кг
60-358-115	15	65	95	4 x Ø14	130	130	16	2,5	8
60-358-215	15	65	95	4 x Ø14	130	130	16	4	8
60-358-120	20	75	105	4 x Ø14	150	130	18	2,5	9
60-358-220	20	75	105	4 x Ø14	150	130	18	4	9
60-358-320	20	75	105	4 x Ø14	150	130	18	5	9
60-358-420	20	75	105	4 x Ø14	150	130	18	6,3	9
60-358-125	25	85	115	4 x Ø14	160	130	18	5	11
60-358-336	25	85	115	4 x Ø14	160	130	18	6,3	11
60-358-335	25	85	115	4 x Ø14	160	130	18	8	11
60-358-425	25	85	115	4 x Ø14	160	130	18	10	11
60-358-132	32	100	140	4 x Ø18	180	150	18	8	16
60-358-232	32	100	140	4 x Ø18	180	150	18	10	16
60-358-332	32	100	140	4 x Ø18	180	150	18	12,5	16
60-358-432	32	100	140	4 x Ø18	180	150	18	16	16
60-358-140	40	110	150	4 x Ø18	200	150	18	12,5	17
60-358-240	40	110	150	4 x Ø18	200	150	18	16	17
60-358-340	40	110	150	4 x Ø18	200	150	18	20	17
60-358-440	40	110	150	4 x Ø18	200	150	18	25	17
60-358-150	50	125	165	4 x Ø18	230	160	20	20	22
60-358-250	50	125	165	4 x Ø18	230	160	20	25	22
60-358-350	50	125	165	4 x Ø18	230	160	20	31,5	22
60-358-450	50	125	165	4 x Ø18	230	160	20	40	22
60-358-165	65	145	185	8 x Ø18	290	170	22	31,5	33
60-358-265	65	145	185	8 x Ø18	290	170	22	40	33
60-358-365	65	145	185	8 x Ø18	290	170	22	50	33
60-358-465	65	145	185	8 x Ø18	290	170	22	63	33
60-358-180	80	160	200	8 x Ø18	310	215	24	50	45
60-358-280	80	160	200	8 x Ø18	310	215	24	63	45
60-358-380	80	160	200	8 x Ø18	310	215	24	80	45
60-358-480	80	160	200	8 x Ø18	310	215	24	100	45
60-358-190	100	190	235	8 x Ø22	350	215	24	80	58
60-358-290	100	190	235	8 x Ø22	350	215	24	100	58
60-358-390	100	190	235	8 x Ø22	350	215	24	125	58
60-358-490	100	190	235	8 x Ø22	350	215	24	160	58
60-358-191	125	220	270	8 x Ø26	400	260	26	125	79
60-358-291	125	220	270	8 x Ø26	400	260	26	160	79
60-358-391	125	220	270	8 x Ø26	400	260	26	200	79
60-358-491	125	220	270	8 x Ø26	400	260	26	250	79
60-358-192	150	250	300	8 x Ø26	480	280	28	200	121
60-358-292	150	250	300	8 x Ø26	480	280	28	250	121
60-358-392	150	250	300	8 x Ø26	480	280	28	315	121
60-358-492	150	250	300	8 x Ø26	480	280	28	400	121

→

CV216/316,225/325,240/340S/E

Код заказа	DN	D	D1	Кол-во болтов	L	H	B	Kvs	Kr
60-358-193	200	320	375	12 x Ø30	600	400	34	315	300
60-358-293	200	320	375	12 x Ø30	600	400	34	400	300
60-358-393	200	320	375	12 x Ø30	600	400	34	500	300
60-358-493	200	320	375	12 x Ø30	600	400	34	630	300
60-358-194	250	385	450	12 x Ø33	730	450	38	400	415
60-358-294	250	385	450	12 x Ø33	730	450	38	500	415
60-358-394	250	385	450	12 x Ø33	730	450	38	630	415
60-358-494	250	385	450	12 x Ø33	730	450	38	800	415
60-358-195	300	450	515	16 x Ø33	850	550	42	630	540
60-358-295	300	450	515	16 x Ø33	850	550	42	800	540
60-358-395	300	450	515	16 x Ø33	850	550	42	1000	540
60-358-495	300	450	515	16 x Ø33	850	550	42	1250	540

CV240E – 2-ХОДОВОЙ

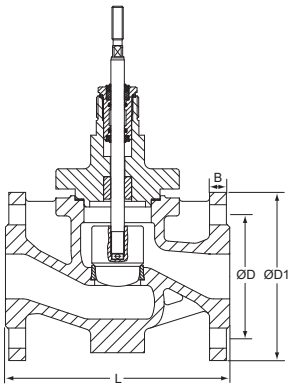

PN 40

Код заказа	DN	D	D1	Кол-во болтов	L	B	Kvs	Kг
60-259-115	15	65	95	4 x Ø14	130	16	0,16	7
60-259-215	15	65	95	4 x Ø14	130	16	0,25	7
60-259-315	15	65	95	4 x Ø14	130	16	0,4	7
60-259-415	15	65	95	4 x Ø14	130	16	0,63	7
60-259-515	15	65	95	4 x Ø14	130	16	1	7
60-259-615	15	65	95	4 x Ø14	130	16	1,25	7
60-259-715	15	65	95	4 x Ø14	130	16	1,6	7
60-259-815	15	65	95	4 x Ø14	130	16	2,5	7
60-259-915	15	65	95	4 x Ø14	130	16	4	7
60-259-120	20	75	105	4 x Ø14	150	18	2,5	8
60-259-220	20	75	105	4 x Ø14	150	18	4	8
60-259-320	20	75	105	4 x Ø14	150	18	5	8
60-259-420	20	75	105	4 x Ø14	150	18	6,3	8
60-259-125	25	85	115	4 x Ø14	160	18	5	10
60-259-236	25	85	115	4 x Ø14	160	18	6,3	10
60-259-335	25	85	115	4 x Ø14	160	18	8	10
60-259-425	25	85	115	4 x Ø14	160	18	10	10
60-259-132	32	100	140	4 x Ø18	180	18	8	13
60-259-232	32	100	140	4 x Ø18	180	18	10	13
60-259-332	32	100	140	4 x Ø18	180	18	12,5	13
60-259-432	32	100	140	4 x Ø18	180	18	16	13
60-259-140	40	110	150	4 x Ø18	200	18	12,5	14
60-259-240	40	110	150	4 x Ø18	200	18	16	14
60-259-340	40	110	150	4 x Ø18	200	18	20	14
60-259-440	40	110	150	4 x Ø18	200	18	25	14
60-259-150	50	125	165	4 x Ø18	230	20	20	19
60-259-250	50	125	165	4 x Ø18	230	20	25	19
60-259-350	50	125	165	4 x Ø18	230	20	31,5	19
60-259-450	50	125	165	4 x Ø18	230	20	40	19
60-259-165	65	145	185	8 x Ø18	290	22	31,5	27
60-259-265	65	145	185	8 x Ø18	290	22	40	27
60-259-365	65	145	185	8 x Ø18	290	22	50	27
60-259-465	65	145	185	8 x Ø18	290	22	63	27
60-259-180	80	160	200	8 x Ø18	310	24	50	38
60-259-280	80	160	200	8 x Ø18	310	24	63	38
60-259-380	80	160	200	8 x Ø18	310	24	80	38
60-259-480	80	160	200	8 x Ø18	310	24	100	38
60-259-190	100	190	235	8 x Ø22	350	24	80	53
60-259-290	100	190	235	8 x Ø22	350	24	100	53
60-259-390	100	190	235	8 x Ø22	350	24	125	53
60-259-490	100	190	235	8 x Ø22	350	24	160	53
60-259-191	125	220	270	8 x Ø26	400	26	125	67
60-259-291	125	220	270	8 x Ø26	400	26	160	67
60-259-391	125	220	270	8 x Ø26	400	26	200	67
60-259-491	125	220	270	8 x Ø26	400	26	250	67

→

CV216/316,225/325,240/340S/E

Код заказа	DN	D	D1	Кол-во болтов	L	B	Kvs	Kr
60-259-192	150	250	300	8 x Ø26	480	28	200	102
60-259-292	150	250	300	8 x Ø26	480	28	250	102
60-259-392	150	250	300	8 x Ø26	480	28	315	102
60-259-492	150	250	300	8 x Ø26	480	28	400	102
60-259-193	200	320	375	12 x Ø30	600	34	315	260
60-259-293	200	320	375	12 x Ø30	600	34	400	260
60-259-393	200	320	375	12 x Ø30	600	34	500	260
60-259-493	200	320	375	12 x Ø30	600	34	630	260
60-259-194	250	385	450	12 x Ø33	730	38	400	355
60-259-294	250	385	450	12 x Ø33	730	38	500	355
60-259-394	250	385	450	12 x Ø33	730	38	630	355
60-259-494	250	385	450	12 x Ø33	730	38	800	355
60-259-195	300	450	515	16 x Ø33	850	42	630	460
60-259-295	300	450	515	16 x Ø33	850	42	800	460
60-259-395	300	450	515	16 x Ø33	850	42	1000	460
60-259-495	300	450	515	16 x Ø33	850	42	1250	460

CV340E – 3-ХОДОВОЙ

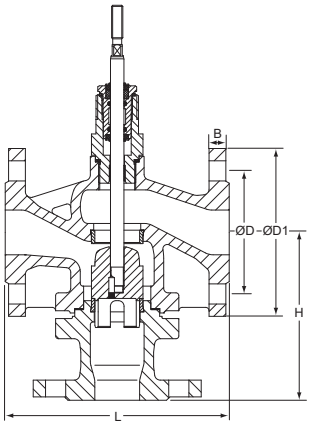

PN 40

Код заказа	DN	D	D1	Кол-во болтов	L	H	B	Kvs	Kг
60-359-115	15	65	95	4 x Ø14	130	130	16	2,5	8
60-359-215	15	65	95	4 x Ø14	130	130	16	4	8
60-359-120	20	75	105	4 x Ø14	150	130	18	2,5	9
60-359-220	20	75	105	4 x Ø14	150	130	18	4	9
60-359-320	20	75	105	4 x Ø14	150	130	18	5	9
60-359-420	20	75	105	4 x Ø14	150	130	18	6,3	9
60-359-125	25	85	115	4 x Ø14	160	130	18	5	11
60-359-336	25	85	115	4 x Ø14	160	130	18	6,3	11
60-359-335	25	85	115	4 x Ø14	160	130	18	8	11
60-359-425	25	85	115	4 x Ø14	160	130	18	10	11
60-359-132	32	100	140	4 x Ø18	180	150	18	8	16
60-359-232	32	100	140	4 x Ø18	180	150	18	10	16
60-359-332	32	100	140	4 x Ø18	180	150	18	12,5	16
60-359-432	32	100	140	4 x Ø18	180	150	18	16	16
60-359-140	40	110	150	4 x Ø18	200	150	18	12,5	17
60-359-240	40	110	150	4 x Ø18	200	150	18	16	17
60-359-340	40	110	150	4 x Ø18	200	150	18	20	17
60-359-440	40	110	150	4 x Ø18	200	150	18	25	17
60-359-150	50	125	165	4 x Ø18	230	160	20	20	22
60-359-250	50	125	165	4 x Ø18	230	160	20	25	22
60-359-350	50	125	165	4 x Ø18	230	160	20	31,5	22
60-359-450	50	125	165	4 x Ø18	230	160	20	40	22
60-359-165	65	145	185	8 x Ø18	290	170	22	31,5	33
60-359-265	65	145	185	8 x Ø18	290	170	22	40	33
60-359-365	65	145	185	8 x Ø18	290	170	22	50	33
60-359-465	65	145	185	8 x Ø18	290	170	22	63	33
60-359-180	80	160	200	8 x Ø18	310	215	24	50	45
60-359-280	80	160	200	8 x Ø18	310	215	24	63	45
60-359-380	80	160	200	8 x Ø18	310	215	24	80	45
60-359-480	80	160	200	8 x Ø18	310	215	24	100	45
60-359-190	100	190	235	8 x Ø22	350	215	24	80	58
60-359-290	100	190	235	8 x Ø22	350	215	24	100	58
60-359-390	100	190	235	8 x Ø22	350	215	24	125	58
60-359-490	100	190	235	8 x Ø22	350	215	24	160	58
60-359-191	125	220	270	8 x Ø26	400	260	26	125	79
60-359-291	125	220	270	8 x Ø26	400	260	26	160	79
60-359-391	125	220	270	8 x Ø26	400	260	26	200	79
60-359-491	125	220	270	8 x Ø26	400	260	26	250	79
60-359-192	150	250	300	8 x Ø26	480	280	28	200	121
60-359-292	150	250	300	8 x Ø26	480	280	28	250	121
60-359-392	150	250	300	8 x Ø26	480	280	28	315	121
60-359-492	150	250	300	8 x Ø26	480	280	28	400	121

→

CV216/316,225/325,240/340S/E

Код заказа	DN	D	D1	Кол-во болтов	L	H	B	Kvs	Kг
60-359-193	200	320	375	12 x Ø30	600	400	34	315	300
60-359-293	200	320	375	12 x Ø30	600	400	34	400	300
60-359-393	200	320	375	12 x Ø30	600	400	34	500	300
60-359-493	200	320	375	12 x Ø30	600	400	34	630	300
60-359-194	250	385	450	12 x Ø33	730	450	38	400	415
60-359-294	250	385	450	12 x Ø33	730	450	38	500	415
60-359-394	250	385	450	12 x Ø33	730	450	38	630	415
60-359-494	250	385	450	12 x Ø33	730	450	38	800	415
60-359-195	300	450	515	16 x Ø33	850	550	42	630	540
60-359-295	300	450	515	16 x Ø33	850	550	42	800	540
60-359-395	300	450	515	16 x Ø33	850	550	42	1000	540
60-359-495	300	450	515	16 x Ø33	850	550	42	1250	540

ПРИВОДЫ

Код заказа	Тип	Питающее напряжение	Развиваемое усилие [кН]	Входной сигнал	Для клапана (DN)
61-103-001	MC103/24	24 В перем./пост. тока	1,0	3-точечный, 0(2)-10 В, 4(0)-20 мА	DN 15-40
61-103-002	MC103/230	230 В перем. тока	1,0	3-точечный, 0(2)-10 В, 4(0)-20 мА	DN 15-40
61-163-001	MC163/24	24 В перем./пост. тока	1,6	3-точечный, 0(2)-10 В, 4(0)-20 мА	DN 15-65
61-163-002	MC163/230	230 В перем. тока	1,6	3-точечный, 0(2)-10 В, 4(0)-20 мА	DN 15-65
61-253-001	MC253/24	24 В перем./пост. тока	2,5	3-точечный, 0(2)-10 В, 4(0)-20 мА	DN 15-100
61-253-002	MC253/230	230 В перем. тока	2,5	3-точечный, 0(2)-10 В, 4(0)-20 мА	DN 15-100
61-403-001	MC403/24	24 В перем. тока	4,0	3-точечный, 0(2)-10 В, 4(0)-20 мА	DN 15-100
61-403-002	MC403/230	230 В перем. тока	4,0	3-точечный, 0(2)-10 В, 4(0)-20 мА	DN 15-100
61-403-011	MC403/24	24 В перем. тока	4,0	3-точечный, 0(2)-10 В, 4(0)-20 мА	DN 125-150
61-403-012	MC403/230	230 В перем. тока	4,0	3-точечный, 0(2)-10 В, 4(0)-20 мА	DN 125-150
61-503-001	MC503/24	24 В перем./пост. тока	5,0	3-точечный, 0(2)-10 В, 4(0)-20 мА	DN 15-100
61-503-002	MC503/230	230 В перем. тока	5,0	3-точечный, 0(2)-10 В, 4(0)-20 мА	DN 15-100
61-503-011	MC503/24	24 В перем./пост. тока	5,0	3-точечный, 0(2)-10 В, 4(0)-20 мА	DN 125-150
61-503-012	MC503/230	230 В перем. тока	5,0	3-точечный, 0(2)-10 В, 4(0)-20 мА	DN 125-150
61-003-001	MC1003/24	24 В перем. тока	10,0	3-точечный, 0(2)-10 В, 4(0)-20 мА	DN 65-100
61-003-002	MC1003/230	230 В перем. тока	10,0	3-точечный, 0(2)-10 В, 4(0)-20 мА	DN 65-100
61-003-011	MC1003/24	24 В перем. тока	10,0	3-точечный, 0(2)-10 В, 4(0)-20 мА	DN 125-200
61-003-012	MC1003/230	230 В перем. тока	10,0	3-точечный, 0(2)-10 В, 4(0)-20 мА	DN 125-200
61-003-021	MC1003/24	24 В перем. тока	10,0	3-точечный, 0(2)-10 В, 4(0)-20 мА	DN 250
61-003-022	MC1003/230	230 В перем. тока	10,0	3-точечный, 0(2)-10 В, 4(0)-20 мА	DN 250
61-153-001	MC1503/24	24 В перем. тока	15,0	3-точечный, 0(2)-10 В, 4(0)-20 мА	DN 65-100
61-153-002	MC1503/230	230 В перем. тока	15,0	3-точечный, 0(2)-10 В, 4(0)-20 мА	DN 65-100
61-153-011	MC1503/24	24 В перем. тока	15,0	3-точечный, 0(2)-10 В, 4(0)-20 мА	DN 125-200
61-153-012	MC1503/230	230 В перем. тока	15,0	3-точечный, 0(2)-10 В, 4(0)-20 мА	DN 125-200
61-153-021	MC1503/24	24 В перем. тока	15,0	3-точечный, 0(2)-10 В, 4(0)-20 мА	DN 250-300
61-153-022	MC1503/230	230 В перем. тока	15,0	3-точечный, 0(2)-10 В, 4(0)-20 мА	DN 250-300

ТЕХНИЧЕСКИЕ ДАННЫЕ – КЛАПАН CV216 И CV316 С ПРИВОДОМ

CV 216

PN 16

DN			125	150	200	250	300
Значение Kvs		м³/ч	250 200[c] 160 125[S/L]	400 315[S] 250 200[S/L]	630 500[S] 400 315[S/L]	800 630[L] 500[L] 400[L]	1250 1000[L] 800 630[L]
Ход			60			80	
MC403/24 MC403/230	t [1)]	s	40				
			25*				
	Δp_s	кПа	200	130			
MC503/24 MC503/230	t [1)]	s	300				
			150*				
	Δp_s	кПа	290	190			
MC1003/24 MC1003/230	ts		60			80	
	Δp_s	кПа	500	350	200	100	
MC1503/24 MC1503/230	ts		120		160		
	Δp_s	кПа	950	700	370	220	150

CV 316

PN 16

DN			15	20	25	32	40	50	65	80	100	125	150	200	250	300
Значение Kvs		м³/ч	4 2,5	6,3 5 4^{S} 2,5^{S}	10 8 6,3^{S} 5^{S}	16 12,5 10^{S} 8^{S}	25 20 16^{S} 12,5^{S}	40 31,5 25^{S} 20^{S}	63 50 40^{S} 31,5^{S}	100 80 63^{S} 50^{S}	160 125 100^{S} 80^{S}	250 200 160^{S} 125^{S}	400 315 250^{S} 200^{S}	630 500 400^{S} 315^{S}	800 630 500 400	1250 1000 800 630
Ход			20					30		50		60			80	
MC103/24 MC103/230	t [1]	с	240													
			180*													
			80													
			40													
	Δp_s	кПа	1250	1250	1050	600	350									
MC163/24 MC163/230	t [1]	с	120					180								
			80*					120*								
	Δp_s	кПа	1600	1600	1600	1250	750	450	300							
MC103/24 MC103/230	t [1]	с	100					150		250						
			50*					75*		125*						
	Δp_s	кПа	1600	1600	1600	1600	1400	850	540	350	200					
MC403/24 MC403/230	t [1]	с	15					20		30		40				
			10*					15*		20*		25*				
	Δp_s	кПа	1600	1600	1600	1600	1600	1500	950	650	400	200	130			
MC503/24 MC503/230	t [1]	с	100					150		250		300				
			50*					75*		125*		150*				
	Δp_s	кПа	1600	1600	1600	1600	1600	1600	1250	850	500	290	190			
MC1003/24 MC1003/230	ts								30	50		60			80	
	Δp_s	кПа							1600	1500	950	500	350	200	100	
MC1503/24 MC1503/230	ts								60	100		120			160	
	Δp_s	кПа							1600	1600	1600	950	700	370	220	150

100 кПа = 1 бар = 10 м.вод.ст.
Δp_s = Давление закрытия

1) Время срабатывания привода свободно регулируется, предварительная настройка отмечена знаком*

L) Доступен в исполнении с перфорированным плунжером
S) Частное значение Kvs

ТЕХНИЧЕСКИЕ ДАННЫЕ – КЛАПАНЫ CV225 И CV325 С ПРИВОДОМ

CV225

PN 16, PN 25, PN 40

DN			15	15	20	25	32	40	50	65 [2]	80	100 [2]	125 [2]	150 [3]	200 [4]
Значение Kvs		м³/ч	4^{L}	2,5 1,6 1,25 1,0 0,63 0,4 0,25 0,16	$6,3^{L}$ $5^{S/L}$ 4^{L} $2,5^{S/L}$	10 $8^{S/L}$ $6,3^{L}$ $5^{S/L}$	16 $12,5^{S}$ 10^{L} $8^{S/L}$	25 20^{S} 16^{L} $12,5^{S/L}$	40 $31,5^{S}$ 25^{L} $20^{S/L}$	63 50^{S} 40^{L} $31,5^{S/L}$	100 80^{S} 63^{L} $50^{S/L}$	160 125^{S} 100^{L} $80^{S/L}$	250 200^{S} 160 $125^{S/L}$	400 315^{S} 250 $200^{S/L}$	630 500^{S} 400 $315^{S/L}$
Ход			20						30		50		60		
MC103/24 MC103/230	t [1]	с	240												
			180*												
			80												
			40												
	Δp_s	кПа	1250	3500	1250	1050	600	350							
MC163/24 MC163/230	t [1]	с	120						180						
			80*						120*						
	Δp_s	кПа	2400	4000	2400	2050	1250	750	450	300					
MC103/24 MC103/230	t [1]	с	100						150		250				
			50*						75*		125*				
	Δp_s	кПа	4000	4000	4000	3500	2200	1400	850	540	350	200			
MC403/24 MC403/230	t [1]	с	15						20		30		40		
			10*						15*		20*		25*		
	Δp_s	кПа	4000	4000	4000	4000	3700	2400	1500	950	650	400	200	130	
MC503/24 MC503/230	t [1]	с	100						150		250		300		
			50*						75*		125*		150*		
	Δp_s	кПа	4000	4000	4000	4000	4000	3150	1950	1250	850	500	290	190	
MC1003/24 MC1003/230	ts									30	50		60		
	Δp_s	кПа								2150	1500	950	500	350	200
MC1503/24 MC1503/230	ts									60	100		120		
	Δp_s	кПа								4000	2800	1700	950	700	370

CV325

PN 16, PN 25, PN 40

DN			15	20	25	32	40	50	65 [2]	80	100 [2]	125 [2]	150 [3]	200 [4]
Значение Kvs		м³/ч	4 2,5	6,3 5 4^{S} 2,5^{S}	10 8 6,3^{S} 5^{S}	16 12,5 10^{S} 8^{S}	25 20 16^{S} 12,5^{S}	40 31,5 25^{S} 20^{S}	63 50 40^{S} 31,5^{S}	100 80 63^{S} 50^{S}	160 125 100^{S} 80^{S}	250 200 160^{S} 125^{S}	400 315 250^{S} 200^{S}	630 500 400^{S} 315^{S}
Ход			20					30		50		60		
MC103/24 MC103/230	t [1]	с	240											
			180*											
			80											
			40											
	Δp_s	кПа	1250	1250	1050	600	350							
MC163/24 MC163/230	t [1]	с	120					180						
			80*					120*						
	Δp_s	кПа	2400	2400	2050	1250	750	450	300					
MC103/24 MC103/230	t [1]	с	100					150		250				
			50*					75*		125*				
	Δp_s	кПа	4000	4000	3500	2200	1400	850	540	350	200			
MC403/24 MC403/230	t [1]	с	15					20		30		40		
			10*					15*		20*		25*		
	Δp_s	кПа	4000	4000	4000	3700	2400	1500	950	650	400	200	130	
MC503/24 MC503/230	t [1]	с	100					150		250		300		
			50*					75*		125*		150*		
	Δp_s	кПа	4000	4000	4000	4000	3150	1950	1250	850	500	290	190	
MC1003/24 MC1003/230	ts								30	50		60		
	Δp_s	кПа							2150	1500	950	500	350	200
MC1503/24 MC1503/230	ts								60	100		120		
	Δp_s	кПа							4000	2800	1700	950	700	370

100 кПа = 1 бар = 10 м.вод.ст.
Δp_S = Давление закрытия. Давление закрытия ограничено номинальным давлением.

1) Время срабатывания привода свободно регулируется, предварительная настройка отмечена знаком*
2) PN 16 или PN 25-40
3) PN 16 или PN 25
4) PN 16

L) Доступен в исполнении с перфорированным плунжером
S) Частное значение Kvs

ТЕХНИЧЕСКИЕ ДАННЫЕ – КЛАПАНЫ CV240S/E, CV340S/E С ПРИВОДОМ

CV240S, CV240E

PN 40

DN			15	15	20	25	32	40	50	65	80	100	125	150	200	250	300
Значение Kvs		м³/ч	4^{L}	2,5 1,6 1,25 1,0 0,63 0,4 0,25 0,16	$6{,}3^{L}$ $5^{S/L}$ 4^{L} $2{,}5^{S/L}$	10 $8^{S/L}$ $6{,}3^{L}$ $5^{S/L}$	16 $12{,}5^{S}$ 10^{L} $8^{S/L}$	25 20^{S} 16^{L} $12{,}5^{S/L}$	40 $31{,}5^{S}$ 25^{L} $20^{S/L}$	63 50^{S} 40^{L} $31{,}5^{S/L}$	100 80^{S} 63^{L} $50^{S/L}$	160 125^{S} 100^{L} $80^{S/L}$	250 200^{S} 160 $125^{S/L}$	400 315^{S} 250 $200^{S/L}$	630 500^{S} 400 $315^{S/L}$	800 630^{L} 500^{L} 400^{L}	1250 1000^{L} 800 630^{L}
Ход			20						30		50		60			80	
MC103/24 MC103/230	t [1)]	с	240														
			180*														
			80														
			40														
	Δp_s	кПа	1250	3500	1250	1050	600	350									
MC163/24 MC163/230	t [1)]	с	120						180								
			80*						120*								
	Δp_s	кПа	2400	4000	2400	2050	1250	750	450	300							
MC103/24 MC103/230	t [1)]	с	100						150		250						
			50*						75*		125*						
	Δp_s	кПа	4000	4000	4000	3500	2200	1400	850	540	350	200					
MC403/24 MC403/230	t [1)]	с	15						20		30		40				
			10*						15*		20*		25*				
	Δp_s	кПа	4000	4000	4000	4000	3700	2400	1500	950	650	400	200	130			
MC503/24 MC503/230	t [1)]	с	100						150		250		300				
			50*						75*		125*		150*				
	Δp_s	кПа	4000	4000	4000	4000	4000	3150	1950	1250	850	500	290	190			
MC1003/24 MC1003/230	ts									30	50		60			80	
	Δp_s	кПа								2150	1500	950	500	350	200	100	
MC1503/24 MC1503/230	ts									60	100		120			160	
	Δp_s	кПа								4000	2800	1700	950	700	370	220	150

CV340S, CV340E

PN 40

DN			15	20	25	32	40	50	65	80	100	125	150	200	250	300
Значение Kvs		м³/ч	4 2,5	6,3 5 4^{S} 2,5^{S}	10 8 6,3^{S} 5^{S}	16 12,5 10^{S} 8^{S}	25 20 16^{S} 12,5^{S}	40 31,5 25^{S} 20^{S}	63 50 40^{S} 31,5^{S}	100 80 63^{S} 50^{S}	160 125 100^{S} 80^{S}	250 200 160^{S} 125^{S}	400 315 250^{S} 200^{S}	630 500 400^{S} 315^{S}	800 630 500 400	1250 1000 800 630
Ход			20					30		50		60			80	
MC103/24 MC103/230	t [1]	с	240													
			180*													
			80													
			40													
	Δp_s	кПа	1250	1250	1050	600	350									
MC163/24 MC163/230	t [1]	с	120					180								
			80*					120*								
	Δp_s	кПа	2400	2400	2050	1250	750	450	300							
MC253/24 MC253/230	t [1]	с	100					150		250						
			50*					75*		125*						
	Δp_s	кПа	4000	4000	3500	2200	1400	850	540	350	200					
MC403/24 MC403/230	t [1]	с	15					20		30		40				
			10*					15*		20*		25*				
	Δp_s	кПа	4000	4000	4000	3700	2400	1500	950	650	400	200	130			
MC503/24 MC503/230	t [1]	с	100					150		250		300				
			50*					75*		125*		150*				
	Δp_s	кПа	4000	4000	4000	4000	3150	1950	1250	850	500	290	190			
MC1003/24 MC1003/230	ts								30	50		60			80	
	Δp_s	кПа							2150	1500	950	500	350	200	100	
MC1503/24 MC1503/230	ts								60	100		120			160	
	Δp_s	кПа							4000	2800	1700	950	700	370	220	150

100 кПа = 1 бар = 10 м.вод.ст..

Δp_S = Давление закрытия. Давление закрытия ограничено номинальным давлением

1) Время срабатывания привода свободно регулируется, предварительная настройка отмечена знаком*

L) Доступен в исполнении с перфорированным плунжером

S) Частное значение Kvs

MC103

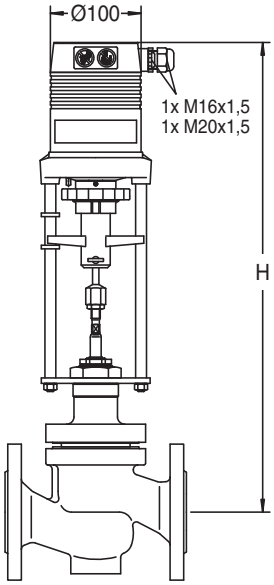

CV2xx/3xx + MC103/24

DN	CV2xx + MC103/24 H	CV3xx + MC103/24 H	Кг
15-20	500	460	2,5
25	500	465	2,5
32-40	515	475	2,5

CV2xx/3xx + MC103/230

DN	CV2xx + MC103/230 H	CV3xx + MC103/230 H	Кг
15-20	525	485	2,5
25	525	490	2,5
32-40	540	500	2,5

Тип		**MC103/24[5)]**	**MC103/230[5)]**
Время срабатывания привода [1)]	с/мм	12 . 9 . 4* . 1,9	
Развиваемое усилие	кН	1,0	
Ход	мм	макс. 20	
Питающее напряжение	В перем. тока	24 ±10%	230 +6% -10%
Питающее напряжение [2)]	В пост. тока	24 ±10%	-
Частота	Гц	50/60 ±5%	
Энергопотребление	ВА	6	12
Входной сигнал [3)]		3-точечный 0(2)-10 В пост. тока, 77 кΩ 0(4)-20 мА, 0,51 кΩ	
Выходной сигнал[3)]		0-10 В пост. тока макс. 8 мА мин. 1200 Ω	
Гестерезис[4)]	В	0,15 . 0,5	

1) Время срабатывания привода свободно регулируется, предварительная настройка отмечена знаком*
2) Постоянный ток - выпрямленное переменное напряжение
3) Инвертируемые входной и выходной сигналы
4) Свободно настраиваемый
5) Привод, подходящий для использования при средней температуре до 150 °C

Класс защиты:
IP 54

Разрешение:
Электрическое: 0,04 В пост. тока
Механическое: 0,095 мм

Температура окружающего воздуха:
0 - 60°C

Рабочий режим:
S3-50% ПВ, 1200 циклов/ч, EN 60034-1

Концевой выключатель:
Зависит от нагрузки

Варианты привода:
- Напряжение: 115 В перем. тока
- Блок концевых выключателей [1]:
  2 выключателя (WE1/WE2), беспотенциальные, с плавной регулировкой
  Номинальная нагрузка: 8 А / 250 В перем. тока, 8 А / 30 В пост. тока
  Напряжение включения: макс. 400 В перем. тока, макс. 125 В пост. тока
- Защита корпуса: IP 65
- Выходной сигнал[1]: X=0(4)...20 мА
- Переходник для подключения внешних приборов

По вопросам других вариантов исполнения и вспомогательного оборудования обращайтесь в компанию "IMI International".

1) Блок концевых выключателей и выходной сигнал 0(4)...20 мА не взаимосвязаны.

Схема электропроводки:
B1/B2 Подключение двоичного сигнала (например, защита от замерзания)

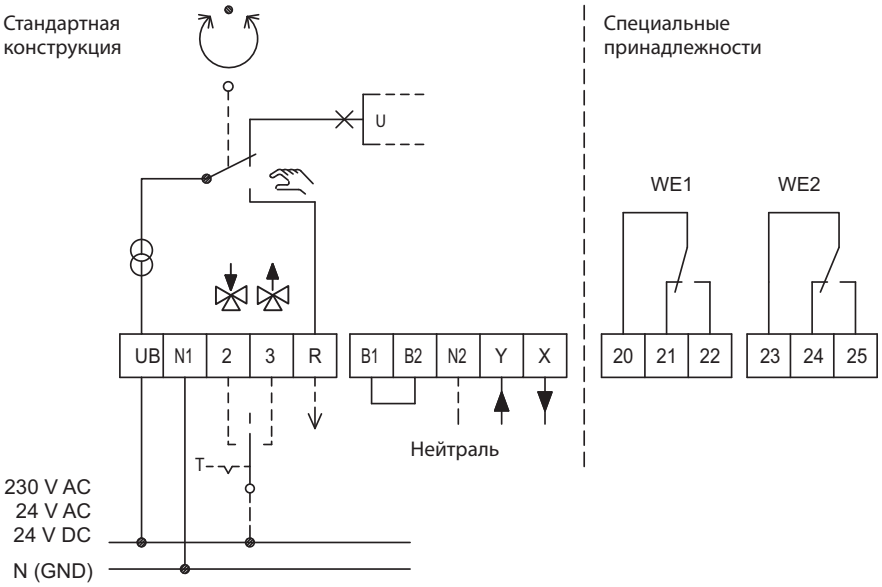

MC163

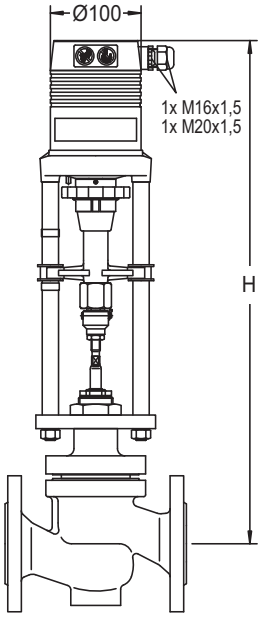

CV2xx/3xx + MC163/24

DN	CV2xx + MC163/24 H	CV3xx + MC163/24 H	Кг
15-20	537	497	4,0
25	537	502	4,0
32-40	552	512	4,0
50	562	522	4,0
65	572	537	4,0

CV2xx/3xx + MC163/230

DN	CV2xx + MC163/230 H	CV3xx + MC163/230 H	Кг
15-20	562	522	4,0
25	562	527	4,0
32-40	577	537	4,0
50	587	547	4,0
65	597	562	4,0

Тип		**MC163/24**	**MC163/230**
Время срабатывания привода [1]	с/мм	6 . 4*	
Развиваемое усилие	кН	1,6	
Ход	мм	макс. 30	
Питающее напряжение	В перем. тока	24 ±10%	230 +6% -10%
Питающее напряжение [2]	В пост. тока	24 ±10%	-
Частота	Гц	50/60 ±5%	
Энергопотребление	ВА	6	12
Входной сигнал [3]		3-точечный 0(2)-10 В пост. тока, 77 кΩ 0(4)-20 мА, 0,51 кΩ	
Выходной сигнал[3]		0-10 В пост. тока макс. 8 мА мин. 1200 Ω	
Гестерезис[4]	В	0,05 . 0,15 . 0,3 . 0,5	

1) Время срабатывания привода свободно регулируется, предварительная настройка отмечена знаком*
2) Постоянный ток - выпрямленное переменное напряжение
3) Инвертируемый входной и выходной сигналы
4) Свободно настраиваемый

Класс защиты:
IP 54

Разрешение:
Электрическое: 0,04 В пост. тока
Механическое: 0,05 мм

Температура окружающего воздуха:
0 - 60°C

Рабочий режим:
S3-50% ПВ, 1200 циклов/ч, EN 60034-1

Концевой выключатель:
Зависит от нагрузки

Варианты привода:
- Напряжение: 115 В перем. тока
- Блок концевых выключателей [1]:
  2 выключателя (WE1/WE2), беспотенциальные, с плавной регулировкой
  Номинальная нагрузка: 8 А / 250 В перем. тока, 8 А / 30 В пост. тока
  Напряжение включения: макс. 400 В перем. тока, макс. 125 В пост. тока
- Защита корпуса: IP 65
- Выходной сигнал[1]: X=0(4)...20 мА
- Переходник для подключения внешних приборов

По вопросам других вариантов исполнения и вспомогательного оборудования обращайтесь в компанию "IMI International".

1) Блок концевых выключателей и выходной сигнал 0(4)...20 мА не взаимосвязаны.

Схема электропроводки:
B1/B2 Подключение двоичного сигнала (например, защита от замерзания)

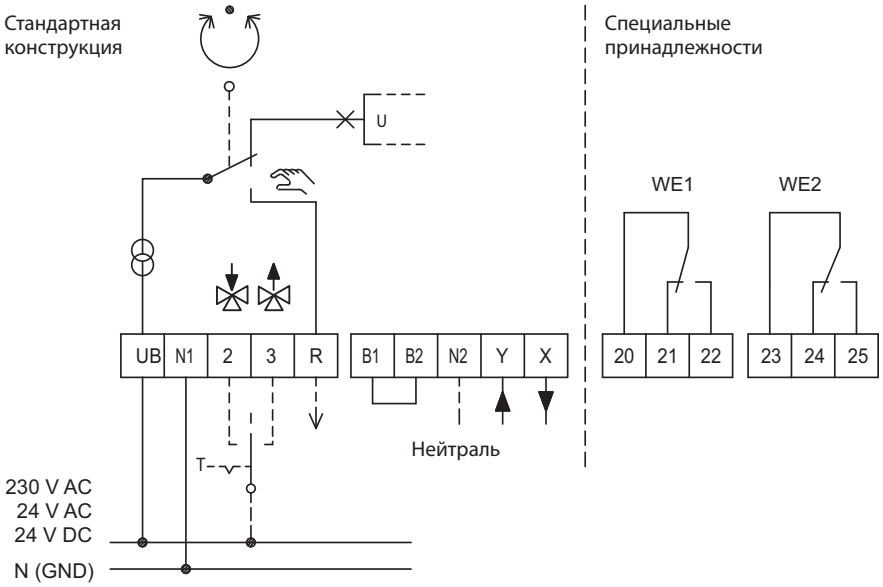

MC253

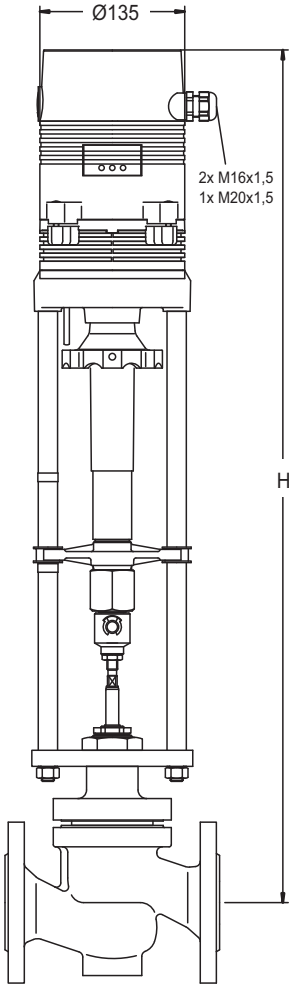

CV2xx/3xx + MC253

DN	CV2xx + MC253 H	CV3xx + MC253 H	MC253/24 Кг	MC253/230 Кг
15-20	795	755	7,4	8,6
25	795	760	7,4	8,6
32-40	810	770	7,4	8,6
50	820	780	7,4	8,6
65	830	795	7,4	8,6
80	845	825	7,4	8,6
100	890	855	7,4	8,6

Тип		MC253/24	MC253/230
Время срабатывания привода 1)	с/мм	5 . 2,5*	
Развиваемое усилие	кН	2,5	
Ход	мм	макс. 60	
Питающее напряжение	В перем. тока	24 ±10%	230 +6% -10%
Питающее напряжение 2)	В пост. тока	24 ±10%	-
Частота	Гц	50/60 ±5%	
Энергопотребление	ВА	макс. 18	макс. 25
Входной сигнал 3)		3-точечный 0(2)-10 В пост. тока, 77 кΩ 0(4)-20 мА, 0,51 кΩ	
Выходной сигнал3)		0-10 В пост. тока макс. 8 мА мин. 1200 Ω	
Гестерезис4)	В	0,05 . 0,15 . 0,3 . 0,5	

1) Время срабатывания привода свободно регулируется, предварительная настройка отмечена знаком*
2) Постоянный ток - выпрямленное переменное напряжение
3) Инвертируемый входной и выходной сигналы
4) Свободно регулируемый

Класс защиты:
IP 54

Разрешение:
Электрическое: 0,04 В пост. тока
Механическое: 0,04 мм

Температура окружающего воздуха:
0 - +60°C

Рабочий режим:
S3-50% ПВ, 1200 циклов/ч, EN 60034-1

Концевой выключатель:
Зависит от нагрузки

Варианты привода:
- Напряжение: 115 В перем. тока
- Блок концевых выключателей:
  2 выключателя (WE1/WE2), беспотенциальные, с плавной регулировкой
  Номинальная нагрузка: 8 А / 250 В перем. тока, 8 А / 30 В пост. тока
  Напряжение включения: макс. 400 В перем. тока, макс. 125 В пост. тока
- Защита корпуса: IP 65
- Выходной сигнал: X=0(4)...20 мА
- Переходник для подключения внешних приборов

По вопросам других вариантов исполнения и вспомогательного оборудования обращайтесь в компанию "IMI International".

Схема электропроводки:
B1/B2 Подключение двоичного сигнала (например, защита от замерзания)

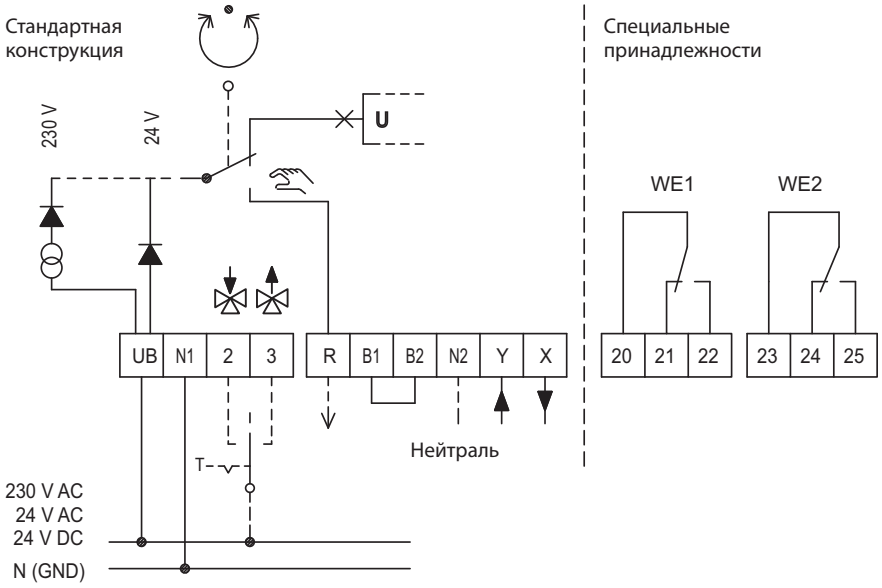

MC403

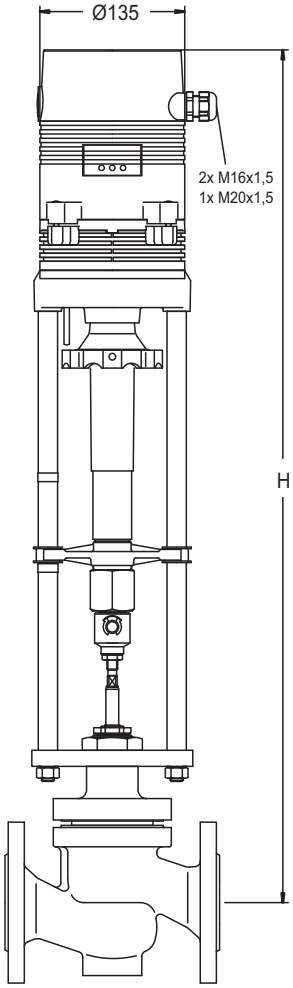

CV2xx/3xx + MC403

DN	CV2xx + MC403 H	CV3xx + MC403 H	MC403/24 Кг	MC403/230 Кг
15-20	840	800	9,2	9,6
25	840	805	9,2	9,6
32-40	855	815	9,2	9,6
50	865	825	9,2	9,6
65	875	840	9,2	9,6
80	890	870	9,2	9,6
100	935	900	9,2	9,6
125	960	905	9,2	9,6
150	985	925	9,2	9,6

Тип		MC403/24	MC403/230
Время срабатывания привода [1]	с/мм	0,6 . 0,4*	
Развиваемое усилие	кН	4,0	
Ход	мм	макс. 60	
Питающее напряжение	В перем. тока	24 ±10%	230 +6% -10%
Частота	Гц	50/60 ±5%	50/60 ±5%
Энергопотребление	ВА	макс. 50	макс. 63
Входной сигнал [2]		3-точечный 0(2)-10 В пост. тока, 77 кΩ 0(4)-20 мА, 0,51 кΩ	
Выходной сигнал[2]		0-10 В пост. тока макс. 8 мА мин. 1200 Ω	
Гестерезис[3]	В	0,05 . 0,15 . 0,3 . 0,5	

Приводы с увеличенным усилием срабатывания поставляются по запросу. Обращайтесь в компанию "IMI International".

1) Время срабатывания привода свободно регулируется, предварительная настройка отмечена знаком*
2) Инвертируемый входной и выходной сигналы
3) Свободно настраиваемый

Класс защиты:
IP 54

Разрешение:
Электрическое: 0,04 В пост. тока
Механическое: 0,12 мм

Температура окружающего воздуха:
-10 - +60°C

Рабочий режим:
S3-30% ПВ, 1200 циклов/ч: EN60034-1

Концевой выключатель:
Зависит от нагрузки

Варианты привода:
- Напряжение: 115 В перем. тока
- Блок концевых выключателей:
  2 выключателя (WE1/WE2), беспотенциальные, с плавной регулировкой
  Номинальная нагрузка: 8 А / 250 В перем. тока, 8 А / 30 В пост. тока
  Напряжение включения: макс. 400 В перем. тока, макс. 125 В пост. тока
- Защита корпуса: IP 65
- Выходной сигнал: X=0(4)...20 мА
- Переходник для подключения внешних приборов

По вопросам других вариантов исполнения и вспомогательного оборудования обращайтесь в компанию "IMI International".

Схема электропроводки:
B1/B2 Подключение двоичного сигнала (например, защита от замерзания)

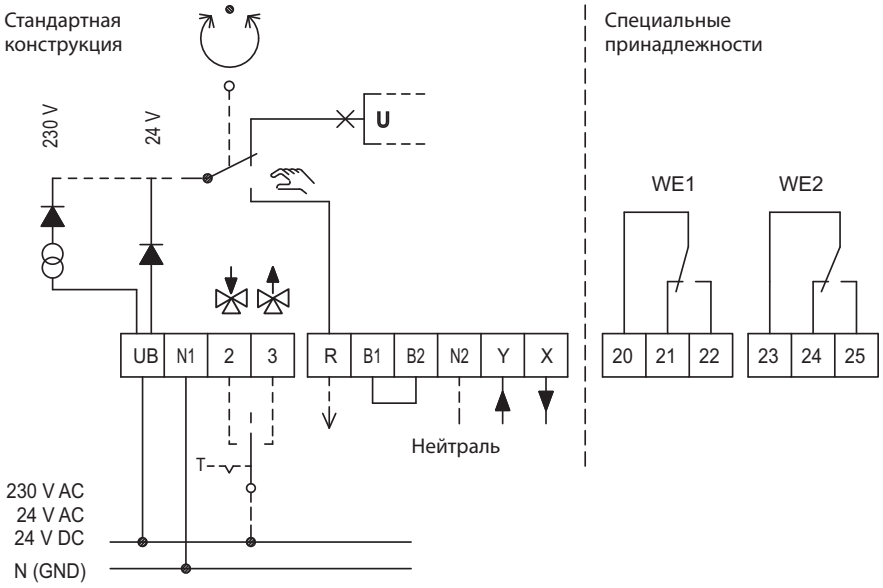

MC503

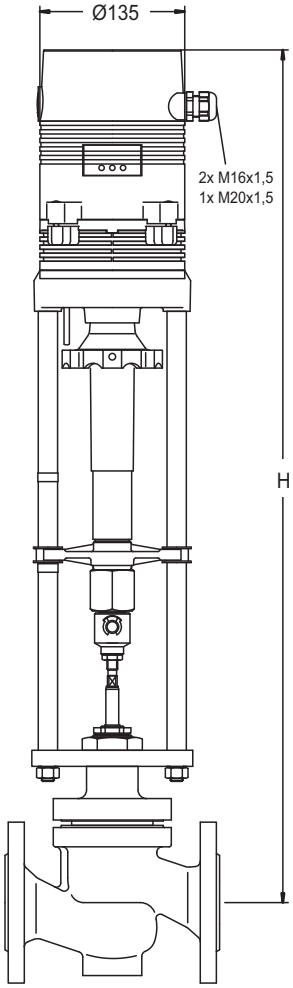

CV2xx/3xx + MC503

DN	CV2xx + MC503 H	CV3xx + MC503 H	MC503/24 Кг	MC503/230 Кг
15-20	795	755	9,2	9,6
25	795	760	9,2	9,6
32-40	810	770	9,2	9,6
50	820	780	9,2	9,6
65	830	795	9,2	9,6
80	845	825	9,2	9,6
100	890	855	9,2	9,6
125	915	860	9,2	9,6
150	940	880	9,2	9,6

Тип		MC503/24	MC503/230
Время срабатывания привода [1]	с/мм	5 . 2,5*	
Развиваемое усилие	кН	4,0	
Ход	мм	макс. 60	
Питающее напряжение	В перем. тока	24 ±10%	230 +6% -10%
Питающее напряжение [2]	В пост. тока	24 ±10%	-
Частота	Гц	50/60 ±5%	
Энергопотребление	ВА	макс. 18	макс. 25
Входной сигнал [2]		3-точечный 0(2)-10 В пост. тока, 77 kΩ 0(4)-20 мА, 0,51 kΩ	
Выходной сигнал[2]		0-10 В пост. тока макс. 8 мА мин. 1200 Ω	
Гестерезис[3]	В	0,05 . 0,15 . 0,3 . 0,5	

Приводы с увеличенным усилием срабатывания поставляются по запросу. Обращайтесь в компанию "IMI International".

1) Время срабатывания привода свободно регулируется, предварительная настройка отмечена знаком*
2) Инвертируемый входной и выходной сигналы
3) Свободно регулируемый

Класс защиты:
IP 54

Разрешение:
Электрическое: 0,04 В пост. тока
Механическое: 0,04 мм

Температура окружающего воздуха:
-10 - +60°C

Рабочий режим:
S3-50% ПВ, 1200 циклов/ч, EN 60034-1

Концевой выключатель:
Зависит от нагрузки

Варианты привода:
- Напряжение: 115 В перем. тока
- Блок концевых выключателей:
  2 выключателя (WE1/WE2), беспотенциальные, с плавной регулировкой
  Номинальная нагрузка: 8 А / 250 В перем. тока, 8 А / 30 В пост. тока
  Напряжение включения: макс. 400 В перем. тока, макс. 125 В пост. тока
- Защита корпуса: IP 65
- Выходной сигнал: X=0(4)...20 мА
- Переходник для подключения внешних приборов

По вопросам других вариантов исполнения и вспомогательного оборудования обращайтесь в компанию "IMI International".

Схема электропроводки:
B1/B2 Подключение двоичного сигнала (например, защита от замерзания)

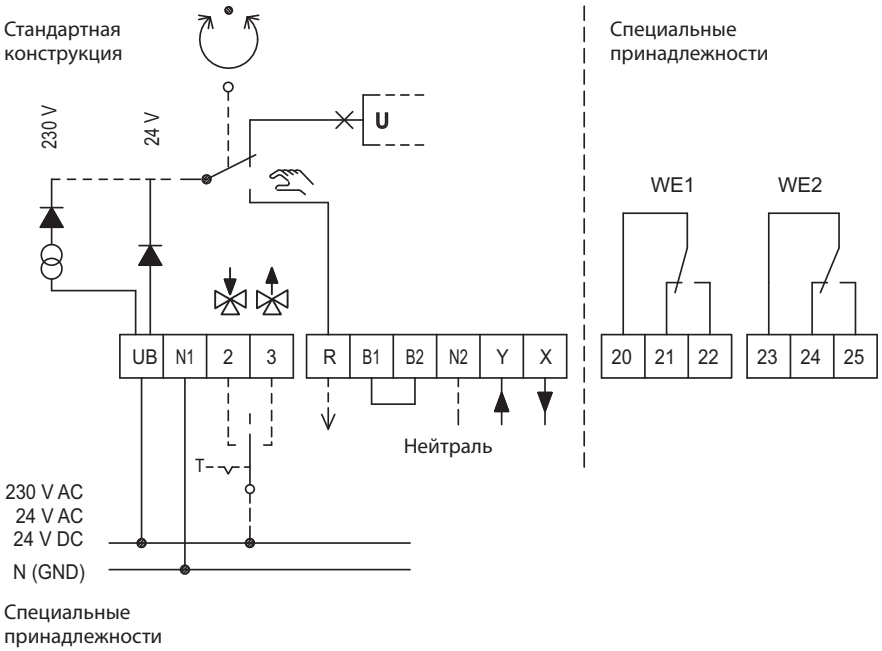

MC1003, MC1503

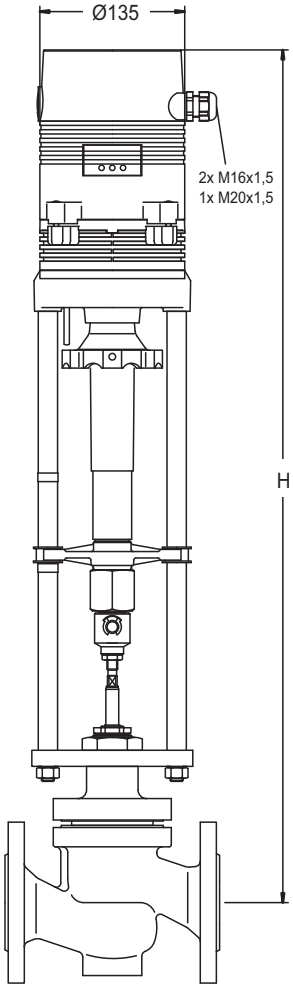

CV2xx/3xx + MC1003

DN	CV2xx + MC1003 H	CV3xx + MC1003 H	MC1003/24 Кг	MC1003/230 Кг
65	930	895	11,0	11,4
80	945	925	11,0	11,4
100	990	955	11,0	11,4
125	1015	960	11,0	11,4
150	1040	980	11,0	11,4
200	1145	1095	11,0	11,4
250	1200	1145	11,0	11,4

CV2xx/3xx + MC1503

DN	CV2xx + MC1503 H	CV3xx + MC1503 H	MC1503/24 Кг	MC1503/230 Кг
125	1015	960	11,0	11,4
150	1040	980	11,0	11,4
200	1145	1095	11,0	11,4
250	1200	1145	11,0	11,4
300	1260	1200	11,0	11,4

Тип		MC1003/24	MC1503/24	MC1003/230	MC1503/230
Время срабатывания привода	с/мм	1	2	1	2
Развиваемое усилие	кН	10	15	10	15
Ход	мм	макс. 80			
Питающее напряжение	В перем. тока	24 ±10%		230 +6% -10%	
Частота	Гц	50/60 ±5%			
Энергопотребление	ВА	макс. 50		макс. 63	
Входной сигнал [2]		3-точечный 0(2)-10 В пост. тока, 77 кΩ 0(4)-20 мА, 0,51 кΩ			
Выходной сигнал[2]		0-10 В пост. тока макс. 8 мА мин. 1200 Ω			
Гестерезис[3]	В	0,05 . 0,15 . 0,3 . 0,5			

Приводы с увеличенным усилием срабатывания поставляются по запросу. Обращайтесь в компанию "IMI International".

2) Инвертируемый входной и выходной сигналы
3) Свободно настраиваемый

Класс защиты:
IP 54

Разрешение:
Электрическое: 0,04 В пост. тока
Механическое: 0,05 мм

Температура окружающего воздуха:
MC1003: -10 - +60°C
MC1503: -10 - +50°C

Рабочий режим:
S3-30% ПВ, 1200 циклов/ч: EN60034-1

Концевой выключатель:
Зависит от нагрузки

Варианты привода:
- Напряжение: 115 В перем. тока
- Блок концевых выключателей:
  2 выключателя (WE1/WE2), беспотенциальные, с плавной регулировкой
  Номинальная нагрузка: 8 А / 250 В перем. тока, 8 А / 30 В пост. тока
  Напряжение включения: макс. 400 В перем. тока, макс. 125 В пост. тока
- Защита корпуса: IP 65
- Выходной сигнал: X=0(4)...20 мА
- Переходник для подключения внешних приборов

По вопросам других вариантов исполнения и вспомогательного оборудования обращайтесь в компанию "IMI International".

Схема электропроводки:
B1/B2 Подключение двоичного сигнала (например, защита от замерзания)

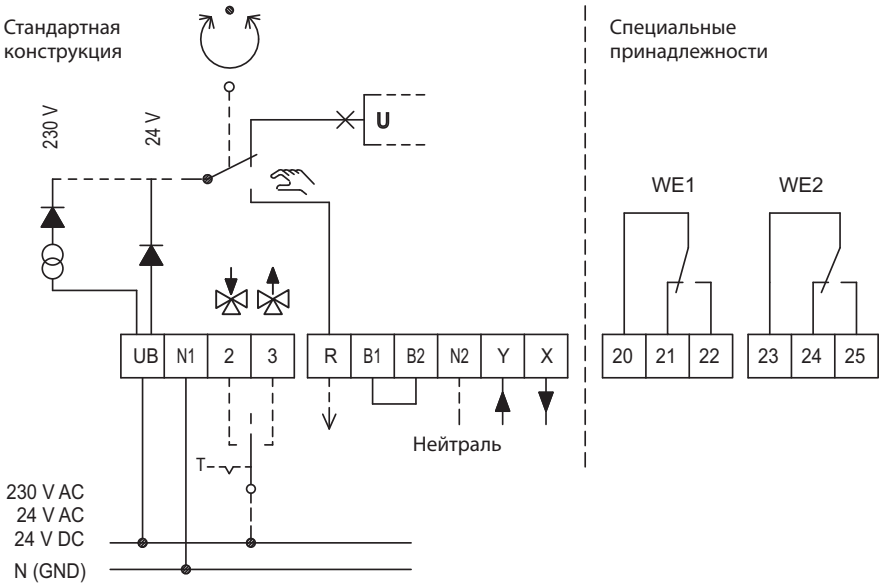

УСТАНОВКА

Механизм клапана может быть поврежден примесями, находящимися в трубопроводной сети. Рекомендуется устанавливать фильтры.

Внимание! Обеспечьте наличие свободного пространства над приводом.

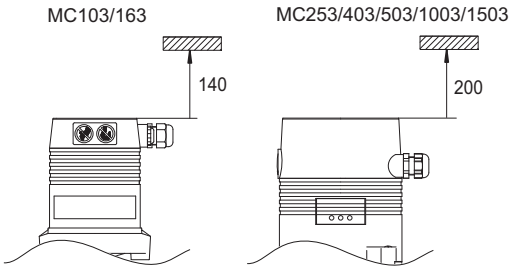

Приборы, тексты, рисунки, графики и чертежи, содержащиеся в настоящем буклете, могут быть изменены без предварительного уведомления или объяснения причин.

3-25-5 CV 216/316, 225/325, 240/340S/E 2009.10